Schweizer Perfektion für zuhause

Textilpflege

2021

Die **Warendeklaration** ist auf unserer Website abgebildet.

5 **Über uns**
8 Neue Energieetiketten
12 Service, Beratung und Inspiration: vor und nach dem Kauf

17 **AdoraWaschen**
27 Excellence Line Adora Waschmaschinen
31 Mass-Skizzen Excellence Line

33 **AdoraTrocknen**
40 Excellence Line Adora Wäschetrockner
44 Mass-Skizzen Excellence Line

47 **Adorina**
51 Advanced Line Adorina Waschmaschinen
54 Mass-Skizzen Advanced Line
55 Advanced Line Adorina Wäschetrockner
57 Mass-Skizzen Advanced Line

59 **UnimaticWaschen**
65 Unimatic Waschmaschinen
67 Mass-Skizzen

69 **UnimaticTrocknen**
73 Unimatic Wäschetrockner
75 Mass-Skizzen

77 **RefreshButler**
80 Textilpflegesystem Excellence Line
81 Mass-Skizzen Excellence Line

83 **Zubehör**
85 Digitales Zahlungs- und Buchungssystem
86 Mass-Skizzen
89 Kassiersysteme
90 Mass-Skizzen
91 Zubehör Kassiersysteme
92 Zubehör Waschmaschinen
92 Zubehör Wäschetrockner
93 Raumluft-Wäschetrockner und Wäscheleinensysteme

94 **Warendeklaration**

Tauchen Sie in die digitale V-ZUG Welt ein

Hintergrundinformationen, Videos und Bilder: Hinter jedem QR-Code steckt etwas Interessantes. Erfahren Sie mehr über Ihr Lieblingsprodukt, studieren Sie die neuesten Funktionen und profitieren Sie von ergänzenden Beiträgen. So funktioniert es: QR-Code mit der Kamera Ihres Smartphones scannen und spannende Inhalte konsumieren.

Schweizer Perfektion für zuhause

Im Herzen der Schweiz mit viel Passion entwickelt und produziert, auf der ganzen Welt im Einsatz: Unsere Haushaltsgeräte überzeugen mit Präzision, Innovation und Qualität – heute und morgen, dafür stehen wir als führende Schweizer Marke.

Seit über 100 Jahren begeistern wir unsere Kunden mit qualitativ hochstehenden Haushaltsgeräten. Aus Überzeugung – und als einziges Unternehmen der Branche – entwickeln und produzieren wir in der Schweiz in Zug. Und das bleibt auch in Zukunft so: Mit dem visionären Projekt «Technologiecluster Zug» engagieren wir uns gemeinsam mit der Metall Zug AG und der Stadt Zug für die langfristige Sicherung des Industrie- und Produktionsstandorts Schweiz.

Mit Passion zu Höchstleistungen

Unsere Haushaltsgeräte sind hochwertig, modern und zuverlässig. Das Geheimnis? Es liegt im Detail. Hochmotivierte Mitarbeitende engagieren sich mit viel Herzblut für Haushaltsgeräte von höchster Schweizer Perfektion. Angefangen bei der Entwicklung, über die Produktion bis zum Einsatz des Gerätes bei den Kunden zuhause – die Passion für jedes Detail steht im Fokus unserer täglichen Arbeit.

Weltweit zuhause

Heute schätzen Menschen auf der ganzen Welt die typische Schweizer Innovationskraft. Vor über zehn Jahren haben wir uns entschieden, über die eigenen Landesgrenzen hinauszuwachsen und unsere Haushaltsgeräte weltweit zugänglich zu machen. Heute sind wir mit einem ausgewählten Premiumsortiment weltweit in 18 Ländern präsent.

Zukunft braucht Herkunft

Tradition, Wurzeln, Verbundenheit – für uns ist das der Nährboden für eine erfolgreiche Zukunft. Als Familienbetrieb haben wir die Chance, anpassungsfähiger zu sein und nachhaltig auf Veränderungen zu reagieren. Den Stolz auf unsere Herkunft tragen wir bis heute im Firmennamen: Das «V» steht für unsere Geschichte als Verzinkerei, «ZUG» für unser Bekenntnis zum Standort Schweiz.

Starke Wurzeln wachsen

Die inländische Produktion ist für uns als Schweizer Unternehmen zentral, um den hohen Qualitätsanspruch zu erfüllen. Dabei bedeutet Qualität weit mehr als hochwertige Materialien und präzise Handwerkskunst: Sie beinhaltet auch Funktionalität, Design, Nachhaltigkeit, digitale Weiterentwicklung und einen einwandfreien Service während des gesamten Gerätelebens. Das meinen wir mit «Schweizer Perfektion für zuhause».

Um weiterhin erfolgreich hier forschen, entwickeln und produzieren zu können, machen wir unseren Werkplatz fit für die Zukunft. Bis 2033 entsteht auf unserem Areal ein ganz neuer Stadtteil, der dem Unternehmen, dem Industriestandort Zug und dem Produktionsstandort Schweiz den Rücken stärkt. Das Areal befindet sich in einem stetigen Entwicklungsprozess: Einige Neubauten sind bereits in Betrieb, andere ebnen uns den Weg hoch hinaus – wie zum Beispiel die Entstehung unserer vertikalen Fabrik.

Unser Beitrag für die Zukunft

Als verantwortungsvoller Akteur setzen wir uns lokal wie international ganzheitlich für Nachhaltigkeit in Wirtschaft, Gesellschaft und Umwelt ein.

Ein Leben lang inspirieren und mit einfachen, Lösungen begeistern – ein ehrgeiziges Ziel, das mehr bedeutet als die Entwicklung und Herstellung hochwertiger Haushaltsgeräte. Der Umgang mit natürlichen Ressourcen, unseren Mitarbeitenden und der Gesellschaft, in der wir uns als Unternehmen bewegen, rücken stärker ins Zentrum. Deshalb betrachten wir Nachhaltigkeit ganzheitlich.

Investition in Energieeffizienz

Haushaltsgeräte haben einen bedeutenden Anteil am täglichen Energie- und Wasserverbrauch. Wer in ein topmodernes Gerät von uns investiert, spart im Alltag wertvolle Ressourcen. Wir sind beispielsweise das erste Unternehmen weltweit, das Geschirrspüler, Waschmaschinen und Trockner mit einer Wärmepumpe ausstattet – und damit neue Massstäbe beim Energieverbrauch dieser Geräte setzt. Unsere AdoraSpülen V6000 mit Wärmepumpe brilliert daher mit sagenhafter Energieeffizienz wie keine andere auf dem Markt.

Verantwortung übernehmen

Wir möchten unsere Kunden motivieren, sich im Haushalt Tag für Tag ökologisch zu verhalten. Das EcoManagement bei Waschmaschinen und Trocknern zeigt zum Beispiel den prognostizierten Energie- und Wasserverbrauch eines Programms an und informiert nach Programmende über den effektiven Verbrauch. Mit der Energiespar-Taste wird jedes Waschprogramm zudem noch ressourcenschonender.

Bewusst nachhaltig

So energieeffizient wie unsere Geräte bei unseren Kunden zuhause im Einsatz sind, so ressourcenschonend werden sie auch produziert. Auf unserem Werkplatz in Zug verfolgen wir das Ziel, unsere CO_2-Emissionen kontinuierlich zu senken: Der Strom für die Produktion stammt schon heute zu 100 % aus der erneuerbaren Energiequelle Wasserkraft. Und im Logistik-Center ZUGgate betreiben wir eine der grössten privaten Photovoltaikanlagen des Kantons. Diese sorgt zusammen mit weiteren energiesparenden Massnahmen dafür, dass unser gesamtes Logistik-Center ökologisch selbsttragend ist. Neben dem Energiemanagement kümmern wir uns auch um Themen wie Abfallwirtschaft, nachhaltigen Einkauf, Mitarbeiterentwicklung, Gesundheit und Sicherheit am Arbeitsplatz sowie Chancengleichheit.

Engagiert vernetzt

Wir engagieren uns zudem als aktives Mitglied im Fachverband Elektroapparate für Haushalt und Gewerbe Schweiz (FEA) sowie als branchenexklusiver Leading Partner des Vereins Minergie für ressourcenschonendes Wohnen und Arbeiten.

Wir möchten einen Beitrag zu einer funktionierenden Zukunft leisten. Zu einer Welt, in der knappen Ressourcen Sorge getragen wird, in der sich Menschen entfalten und Unternehmen wie unseres Grossartiges leisten können.

Neue Energieetiketten

Per 1. März 2021 tritt die neue, verschärfte Verordnung für die Energieverbrauchskennzeichnung der Europäischen Union (EU) in Kraft. Diese wurde mit der Revision der Energieeffizienzverordnung in das Schweizer Recht übernommen und ist das Resultat der technischen Weiterentwicklungen und des veränderten Verbraucherverhaltens.

Änderungen an den Energieetiketten bei Haushaltsgeräten erfolgen vorab bei den **Waschmaschinen, Waschtrockner** (Waschen und Trocknen in einem Gerät), **Geschirrspülern** und **Kühl- und Gefriergeräten** (inkl. Weinkühlschränken). Weitere Produktkategorien werden in den nächsten Jahren folgen.

Mehr Transparenz im Gerätevergleich

Die EU-Energieetiketten haben sich seit 1995 bewährt, Verbraucherinnen und Verbraucher kennen sie und berücksichtigen sie bei ihrer Kaufentscheidung. Mit der Einführung der Energieetiketten wurden die innovative Entwicklungen in der Industrie und der Wettbewerb unterstützt, Geräte wurden immer effizienter, so dass je nach Produktkategorie die bisherige Skala von A bis G auf A+/A++ oder gar A+++ erweitert wurde. Dies führt dazu, dass es den Verbraucherinnen und Verbrauchern schwerfällt, die besten Produkte zu erkennen.

Die Einführung der neuen Energieetikette mit der Rückkehr zur bekannten, aber auch einheitlichen Energieeffizienzskala von A (beste) bis G (schlechteste), sorgt wieder für mehr Transparenz im Gerätevergleich.

Vereinfachter Informationszugang

Wie die alten Energieetiketten informieren auch die neuen über weitere Produkteigenschaften eines Gerätes. Umfangreichere Geräteinformationen lassen sich neu einfach und bequem mit dem Smartphone über das Einscannen des auf der Etikette aufgebrachten QR-Codes abrufen (Verlinkung auf Europäische Produktdatenbank «EPREL»). Dies gilt jedoch nur für Modelle, die auch in der EU verkauft werden.

Führend in der Ressourceneffizienz

Die Waschmaschine AdoraWaschen V6000 mit Wärmepumpe erreicht auf Anhieb die Bestklassierung in der Energie- und Schleudereffizienzklasse und gehört damit zu den ressourceneffizientesten Geräten seiner Klasse.

Weitere Informationen zu den neuen Energieetiketten finden Sie hier.

Anpassung Piktogramm

Auf der Produktseite wird die Energieeffizienzklasse eines Gerätes mit einem Piktogramm ausgewiesen. Dieses wurde basierend auf der neuen Vorgabe angepasst und wird in der Form eines Pfeiles dargestellt. Darin integriert sind die geltende Skala A–G sowie der Buchstabe für die erreichte Energieeffizienzklasse. Passend zur Energieeffizienzklasse wird der Pfeil in einer Farbabstufung von Dunkelgrün (höchste Effizienzklasse) bis Dunkelrot (tiefste Effizienzklasse) dargestellt. Der textliche Hinweis «Energieeffizienzklasse», wie bisher angegeben, entfällt beim neuen Piktogramm.

Bisher

Neu

Ökodesign-Richtlinien für mehr Kreislaufwirtschaft

In den Ökodesign-Verordnungen werden ergänzende Aspekte zur Energieverbrauchskennzeichnung behandelt. So werden Mindestanforderungen an Merkmale wie den Energieverbrauch im Standby-Zustand, die Reparierbarkeit, die Verfügbarkeit von Ersatzteilen oder eine leichte Demontage und Wiederverwertung am Ende der Lebensdauer festgelegt. Dadurch werden auch Ziele der Kreislaufwirtschaft unterstützt. Der Nachhaltigkeitsgedanke ist bei uns fest verankert – in der Vision und in der Strategie, aber auch in unserer Firmenkultur und in unserem Verständnis. Wir übernehmen Verantwortung für unsere Produkte über die ganze Lebensdauer und betreuen unsere Kunden bei der Nutzung. Dabei zeichnen wir uns unter anderem mit der Ersatzteilgarantie von bis zu 15 Jahren als Vorreiter der Branche aus.

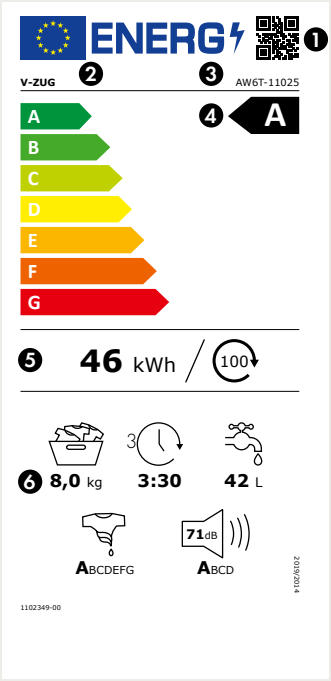

So setzt sich die neue Energieetikette zusammen (bsp. Waschmaschine)

1. **QR-Code (falls Modell auch in der EU verkauft wird)**
   für weitere Gerätedetails
2. **Name oder Handelsmarke des Lieferanten**
3. **Modellkennung des Lieferanten**
4. **Energieeffizienzklasse (A–G)**
5. **Gewichteter Energieverbrauch bei 100 Zyklen**
6. **Ergänzende Produktinformationen**
   Füllmenge für das eco 40–60 Programm, Dauer des eco 40–60 Programms, gewichteter Wasserverbrauch pro Zyklus, Schleuderwirkungsklasse, Luftschallemission und Luftschallemissionsklasse

Zukunft ist jetzt

Vernetzte Geräte sind eine Investition in innovatives, aktuelles und inspirierendes Haushalten. Sie bieten zahlreiche Assistenzfunktionen wie Benachrichtigungen über das Programmende, den Bedarf einer Filterreinigung oder Hinweise zum Gerät.

Immer mehr unserer Geräte, so auch die Adora Waschmaschinen und Wäschetrockner, sind standardmässig kommunikationsfähig und über die V-ZUG App mit dem Smartphone oder Tablet vernetzbar. In nur wenigen Schritten ist das Gerät bereit, die Funktionen von V-ZUG-Home zu nutzen.

Das Gerät ist vernetzungsfähig und Sie profitieren von den Vorteilen von V-ZUG-Home.

Available on the App Store

GET IT ON Google Play

Alle Informationen immer und überall zur Hand

Mit V-ZUG-Home ist man stets über den Status der Waschraum- und Küchengeräte informiert. Auf dem Smartphone oder Tablet ist ersichtlich, ob ein Programm läuft bzw. welches und wann das Programm zu Ende ist. Auf Wunsch meldet sich das Gerät via Benachrichtigung. Bei einem programmierten Startaufschub erhält man beispielsweise eine Startmeldung. Zudem wird man informiert, wenn eine Aktivität, wie zum Beispiel eine Filterreinigung, am Gerät notwendig ist. Statt Einstellungen zu OptiDos oder weitere Benutzereinstellungen direkt am Gerät zu tätigen, können sie bequem auf dem Smartphone oder Tablet konfiguriert werden. Mit der V-ZUG App ist die Bedienungsanleitung jederzeit griffbereit.

Immer auf dem neuesten Stand

Mit V-ZUG-Home können Software-Updates schnell und einfach auf Geräte übertragen werden – Service- und Funktionserweiterungen sowie eine hohe Investitionssicherheit sind damit gewährleistet.

Mit einem V-Upgrade lassen sich ausgewählte Adora Waschmaschinen und Trockner jederzeit an die persönlichen Bedürfnisse anpassen. Die Upgrades erweitern die Leistungen der Geräte um zusätzliche Programme. Die gewünschten Upgrade-Pakete werden auf der V-ZUG App ausgewählt, bezahlt und direkt an das Gerät gesendet, wo sie sofort genutzt werden können.

Alle Adora Waschmaschinen und Wäschetrockner sowie eine Vielzahl von Küchengeräten sind standardmässig vernetzbar. Aber auch ältere Geräte lassen sich nachträglich vernetzen. Einfach auf home.vzug.com mit Hilfe der Seriennummer überprüfen, ob ein Gerät mit V-ZUG-Home nachgerüstet werden kann.

Alle Geräte mit V-ZUG-Home sind für die digitalSTROM-Plattform vorbereitet und können darin eingebunden werden. digitalSTROM ist ein Smart-Home-Standard und steht für ein ganzheitliches Vernetzungskonzept.

digitalSTROM

Wie V-ZUG-Home Haushalten
noch bequemer macht.

Service, Beratung und Inspiration: vor und nach dem Kauf

Über ein Drittel unseres gesamten Personals sorgt sich allein um die Beratung und das Wohl der Kunden – vor, während und noch lange nach dem Kauf eines Gerätes.

Technischer Support

Mit unserem dichten Servicenetz in der ganzen Schweiz sind wir nie weit von unseren Kunden entfernt. Rund 300 erstklassig ausgebildete Service-Monteure sorgen bei technischen Anliegen schnell und unkompliziert für einen jahrelang einwandfreien Betrieb der Geräte. Unsere Ersatzteilgarantie gewährt eine 15-jährige Funktionsfähigkeit aller V-ZUG Geräte.

Einblicke und Entscheidungshilfen vor dem Kauf

In den ZUGORAMAs, unseren 10 regionalen Ausstellungs- und Beratungscentern in der ganzen Schweiz, stehen ausgewählte Produkte des aktuellen Sortiments für Küche und Textilpflege zum Erleben bereit. Auf einer besonderen Erlebnisreise erfahren Interessenten mehr über unser Sortiment und können so herausfinden, welche Geräte am besten zu ihnen passen. Unsere Experten laden in die Welt der V-ZUG Geräte ein und führen die Vorzüge und Funktionen unserer Geräte vor – dabei kommen auch kulinarische Höhenflüge nicht zu kurz.

Beratung nach dem Kauf

Auch nach dem Kauf helfen unsere Fachleute mit Tipps und Tricks, die Möglichkeiten der Geräte maximal auszuschöpfen. Alle, die ihre eigenen V-ZUG Geräte noch besser kennen lernen möchten, profitieren von einer Vorführung in einem unserer ZUGORAMAs oder von einer persönlichen Heimberatung. Mit zahlreichen Beispielen, inspirierenden Anregungen und Tipps und Tricks gewinnen die Kunden Sicherheit im Umgang mit unseren Geräten. Für alle Geräte der Komfortstufe V6000, wie auch für die Steamer und Backöfen der Classic Line, ist auch die Heimberatung kostenlos. Wer drei Geräte der Excellence Line (V2000 und V4000) besitzt, profitiert ebenfalls von einer kostenlosen Heimberatung.

Wir stellen vor

Das neue Namenssystem schliesst Lücken, gewährleistet Einheitlichkeit und sorgt für eine nachvollziehbare und verständliche Benennung der Produkte.

Durch unser differenziertes Namenssystem ist die Sortimentsaufteilung klar ersichtlich: Auf einen Blick lässt sich feststellen, welches Angebot zu den individuellen Bedürfnissen passt. Produkte, die früher keinen Namen hatten: Geräte erhalten einen verständlichen und prägnanten Produktnamen. So führen wir unter anderem den Namen Adora weiter, ergänzen diesen aber mit der Funktion. So lässt sich die Waschmaschine AdoraWaschen noch besser in der Produktbezeichnung vom Wäschetrockner AdoraTrocknen unterscheiden.

Segmentierung mit verschiedenen Komfortstufen

Als Vollsortimenter bieten wir Produkte im wertigen Einstiegsbereich (Advanced Line) und auch im gehobenen Segment (Excellence Line) an. Einfach, robust, sympathisch, bewährt und modern – diese Attribute sind charakteristisch für unsere Produkte der Advanced Line. Dank ihrer hohen Qualität mit einfachem Funktionsumfang und ihrer Langlebigkeit eignen sie sich besonders für Mietwohnungen. Die Excellence Line richtet sich an Kunden mit höchsten Ansprüchen an Design und Funktionalität. Produkte dieser Linie sind innovativ, reduziert, edel, präzise und zuverlässig. Kunden, die höchste Anforderungen an Funktion, Leistung, Energieeffizienz und Design stellen, entscheiden sich für ein Produkt dieser Linie. Der zweite Teil der Produktbezeichnung besteht aus der Komfortstufe. Geräte der Advanced Line haben eine dreistellige Zahl (V200/V400/V600) und Geräte der Excellence Line eine vierstellige (V2000/V4000/V6000). V steht für V-ZUG. Die Stufe gestaltet sich aus dem Umfang der Funktionen und dem Preis.

Differenzierte Codierung

Für eine gezielte Produktdifferenzierung kommt bei Produktkategorien mit hoher Sortimentstiefe zusätzlich ein Code zum Einsatz. Dieser ist der Komfortstufe nachgelagert und setzt sich aus Buchstaben und Zahlen zusammen, die für produktspezifische Informationen wie z. B. Nischenhöhe, Einbauart, Technologie, Breitennorm und Funktionen stehen.

Der Hero-Name

Um ein Produkt, das über eine ausserordentliche Innovation verfügt, besonders herauszuheben, bekommt es einen Hero-Namen. Zum Beispiel ist die Kombination aus Trockner und Raumluft-Wäschetrocknung in einem Gerät eine Innovation, die sich als Hero qualifiziert und den Namen DualDry erhalten hat.

Die Umstellung

Das neue Namenssystem wird in einem mehrjährigen Prozess auf alle Produktkategorien ausgerollt. Seit 2019 führen wir das System schrittweise ein und sorgen so für eine reibungslose und nachhaltige Umstellung der Produktnamen über alle Kategorien hinweg.

Eine detaillierte Beschreibung zur Codierung sowie weitere nützliche Informationen rund um das Namenssystem finden Sie auf unserer Naming-Website.

Folgende Übersicht zeigt den Aufbau des neuen Namenssystems

ProduktnameFunktion	**Segment** Komfortstufe	**Differenzierungscode**	**Hero Name**
AdoraWaschen	V4000		
AdorinaTrocknen	V400		
CombiSteamer	V6000	45F	
Combair	V2000	6U	
CoffeeCenter	V6000	45	
CookTop	V6000	I705	FullFlex
AdorinaSpülen	V200	V	
CombiCooler	V2000	178NI	
Bestehender, angepasster Produktname oder neuer Produktname. Bei Produktkombinationen wird Combi vorne angehängt. Die Produktfunktion ist ein zusätzliches beschreibendes Element, das übersetzt wird (de, fr, it, en)	**Advanced Line** V200 V400 V600 **Excellence Line** V2000 V4000 V6000	Enthält produktspezifische Informationen wie z. B. Nischenhöhe, Einbauart, Technologie, Breitennorm und Feature Wird bei Produktkategorien mit hoher Sortimentstiefe eingesetzt	Wird eingesetzt bei ausserordentlichen, bedeutenden Innovationen: z. B. Fusion, FullFlex, DualDry

Adora Waschen

Hochwertige und funktionale Waschmaschinen
für den Privathaushalt, die im Alltag
unterstützen und das Leben erleichtern.

Clever und ökologisch waschen

Die Adora Waschmaschinen ermöglichen mit ihren vielfältigen Programmen komfortables Waschen. Dank neuster Technologien sind sie wasser-, energie- und waschmittelsparend.

Mit einer Adora Waschmaschine wäscht man zuhause bequem und ökologisch. Die Adoras, die Premiumgeräte unter den Waschmaschinen, erreichen geringe Verbrauchswerte und ermöglichen mit dem EcoManagement einen noch sparsameren Betrieb. Unsere ökologischste Waschmaschine, die AdoraWaschen V6000 mit Wärmepumpe, erreicht die beste Klasse der neuen Energieverbrauchskennzeichnung der Europäischen Union. Die Adora Waschmaschinen erhalten per 1. März 2021 eine neue Energieetikette:

Gerät	**Energieeffizienzklassen**		**Schleudereffizienzklassen**	
	Bis 28.2.2021	**Ab 1.3.2021**	Bis 28.2.2021	**Ab 1.3.2021**
AdoraWaschen V2000	A+++ -10%	**D**	A	**B**
AdoraWaschen V4000	A+++ -30%	**C**	A	**B**
AdoraWaschen V6000	A+++ -50%	**A**	A	**A**

Raffinierte Technik erleichtert die Bedienung

Die Adora Waschmaschinen sind auf Robustheit,
Langlebigkeit und Bedienerfreundlichkeit ausgelegt.

TouchDisplay mit Schwenkblende

Alle Adora Waschmaschinen und Trockner verfügen über ein vollfarbiges TouchDisplay, das eine schnelle und intuitive Einstellung des richtigen Programms ermöglicht. Die Blende lässt sich um 45 Grad schwenken, was die Ergonomie der Bedienung und die Lesbarkeit optimiert. Bei Waschtürmen kann das Display am Trockner für eine bessere Lesbarkeit zusätzlich optimiert werden.

Perfekt ausgeleuchtet

Alle Adora Waschmaschinen sind mit einer LED-Beleuchtung ausgestattet, die die gesamte Trommel ausleuchtet. Damit bleibt garantiert kein Kleidungsstück in der Trommel liegen. Das Licht schaltet sich automatisch bei der Türöffnung ein, kann aber auch per Knopfdruck eingeschaltet werden. Die LED-Trommelbeleuchtung ist wartungsfrei und langlebig.

Leises Waschen dank Vibration Absorbing System

Alle Adora und Unimatic Waschmaschinen waschen dank der V-ZUG Exklusivität Vibration Absorbing System (VAS) besonders leise und vibrationsarm. Da sich die Wäsche in der Trommel generell unregelmässig verteilt, entstehen beim Schleudern automatisch Unwucht und Vibrationen. Wir haben ein System entwickelt, das diese auf ein Minimum reduziert. Die intelligente Sensorik ermittelt beim Schleudervorgang Lage und Menge der Wäsche. Die Trommel ist mit Kammern ausgestattet, die Wasser aufnehmen können. Durch automatisches, schnelles Einfüllen von Wasser in diese Rippen wird Unwucht ausgeglichen – die Maschine läuft ruhiger und hält länger.

Vibration Absorbing System

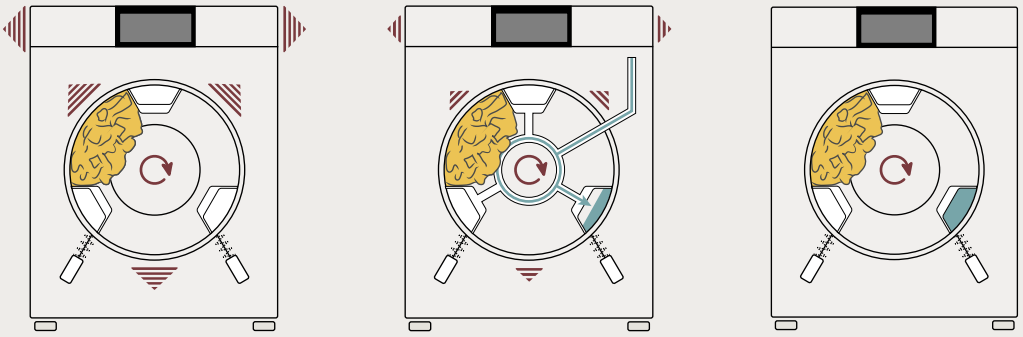

Einseitig liegende Wäsche verursacht Unwucht und Vibrationen.

Die Sensorik misst die Unwucht und gleicht sie mit Wasser aus.

Die Schontrommel läuft wieder zentrisch und ruhig.

Automatische Waschmitteldosierung

Die Adora mit OptiDos dosiert Flüssigwaschmittel automatisch – angepasst an die Beladung und den Verschmutzungsgrad. Mit deutlich reduziertem Aufwand erreicht man beste Waschresultate und wäscht umweltfreundlich und sparsam.

Drei Klicks reichen aus, um die Maschine mit dem Wunschprogramm und der optimalen Menge Waschmittel zu starten. OptiDos berechnet die ideale Waschmittelmenge, abhängig vom gewählten Programm, von der Wäschemenge und vom Verschmutzungsgrad. So lassen sich Unter- oder Überdosierung vermeiden. Zudem wird die Umwelt nicht unnötig belastet und man spart Waschmittel.

Zwei Behälter für bis zu 50 Waschgänge

Die Adora Waschmaschinen mit OptiDos verfügen über zwei Behälter mit je 1,2 Liter Fassungsvermögen für Flüssigwaschmittel oder Weichspüler. Die Behälter können nach den eigenen Gewohnheiten flexibel mit Produkten nach Wahl befüllt werden. Wenn in beide Behälter das gleiche Waschmittel eingefüllt wird, sind je nach Dosierempfehlung des Herstellers und Wasserhärte bis zu 50 Waschgänge möglich. Man kann die Behälter jederzeit leeren, bei leichten Verschmutzungen automatisch reinigen und mit anderen Waschmitteln füllen. Die vertraute, ergonomische Waschmittelschublade kann immer noch alternativ oder zusätzlich mit Waschmittel, zum Beispiel mit Weichspüler, gefüllt werden.

Das TouchDisplay zeigt beim Öffnen der Schublade den Füllstand an und informiert, sobald Waschmittel nachgefüllt werden muss. Das Reinigungsprogramm säubert die Behälter bei leichten Verschmutzungen automatisch. Zudem kann die Schublade mit wenigen Handgriffen entfernt und unter dem Wasserhahn ausgespült werden.

ADORA

Vielfältige Programme für jedes Bedürfnis und jedes Kleidungsstück

Die Adora Programme waschen besonders sauber und schonend. Spezielle Programme wie Milbenstopp oder Dampfglätten sorgen für zusätzlichen Komfort.

eco 40–60

Das neue Programm eco 40–60 ist ein energiesparendes Waschprogramm, das die Standardprogramme 40 °C und 60 °C ersetzt. Normal verschmutzte Baumwollkleidungsstücke, die für 40 bis 60 °C gekennzeichnet sind, können im gleichen Programm gemeinsam gewaschen werden.

Dampfglätten – praktisch bügelfrei

Mit Dampfglätten wird das Bügeln meistens überflüssig. Dampf gelangt über feine Öffnungen in die Schontrommel und entknittert die Wäsche. Dampfglätten lässt sich bei fast allen Programmen als Zusatzprogramm hinzuwählen. Mit dem Programm DampfglättenPlus werden auch Textilien wie Leinen entknittert.

Geprüft und bestätigt durch

TESTEX®

FirstWash – für neue Kleidung

FirstWash bereitet neue Kleidung schonend für das erste Tragen vor. Das Kurzprogramm reinigt die neuen Textilien und befreit sie von Chemikalien und bereits vorhandenen Rückständen.

Milbenstopp und Hautschutz – weniger Allergieerreger

Das Programm Milbenstopp befreit Textilien bis zu 100 % von Milben und eliminiert damit Auslöser von Allergien und Atemwegsproblemen. Der Milbenstopp ist als Zusatz zu Waschprogrammen zwischen 60 und 95 °C wählbar. Ebenfalls eine Erleichterung für Allergiker und Menschen mit empfindlicher Haut ist die Funktion Hautschutz. Diese beinhaltet zwei zusätzliche Spülgänge und einen erhöhten Wasserstand beim Spülen.

Milbenstopp in Zusammenarbeit mit

aha Allergiezentrum Schweiz
Centre d'Allergie Suisse
Centro Allergie Svizzera

Favoriten – Lieblingsprogramm auf Knopfdruck

Die sechs meistgenutzten Programme lassen sich mit der Funktion Favoriten speichern. So kann das Lieblingsprogramm schnell und einfach abgerufen – und bei Bedarf jederzeit wieder geändert werden.

Sprint – sauber in weniger als 30 Minuten

Leicht verschmutzte Wäsche wie Sportkleidung lässt sich sehr schnell waschen. Ein Waschgang bei 40 °C ist nach 28 Minuten beendet, bei 60 °C dauert das Programm 39 Minuten*. Wenn es schnell gehen muss, ist dieses Zusatzprogramm ideal. Steht mehr Zeit zur Verfügung, sind die Energiespar-Programme und OptiTime die ressourcenschonendere Wahl.

* Bei 400-V-Anschluss

WetClean – sanfte Reinigung

WetClean behandelt feine und empfindliche Kleidung sanfter als Handwäsche. So kann man selbst die empfindlichsten Textilien in der Waschmaschine pflegen.

Hygieneempfehlung und Gerätehygiene

Mit der Zeit können sich in der Waschmaschine Keime und unangenehme Gerüche bilden. Damit das nicht passiert, haben wir die Hygieneempfehlung entwickelt. Das Gerät meldet, wenn schon länger kein Programm mit mindestens 60 °C mehr benutzt wurde, und empfiehlt, das Gerätehygieneprogramm (ohne Textilien) zu starten. Alternativ kann ein reguläres Waschprogramm mit mindestens 60 °C gewählt werden. So bleibt die Waschmaschine über die ganze Lebensdauer hinweg hygienisch rein.

Unsere ökologischste Waschmaschine

Unsere AdoraWaschen V6000 mit Wärmepumpe erreicht die neue Energieeffizienzklasse A – seit Jahren sparsam dank einzigartiger Technologie.

2013 haben wir die Adora SLQ WP mit Wärmepumpentechnologie auf den Markt gebracht. Sie ist nach wie vor einzigartig und gemessen an den hohen Anforderungen der neuen Energieverbrauchskennzeichnung der Europäischen Union: Klasse A in der Energieeffizienz und Klasse A in der Schleudereffizienz.

Den Energieverbrauch im Griff mit EcoManagement

Dank der einzigartigen Wärmepumpentechnologie minimiert die AdoraWaschen V6000 den Energiebedarf in allen Programmen automatisch. Mit EcoManagement lassen sich der Verbrauch als Prognose sowie der effektive Verbrauch nach jedem Waschgang anzeigen, um so das eigene Waschverhalten umweltfreundlich zu optimieren

Höchste Energieeinsparung dank eHybrid System

eHybrid ist die maximale Unterstützung der Wärmepumpe mit dem Resultat von maximalem Energie sparen. Dies kann über Energiesparen Taste (ehem. EcoTaste) eingestellt werden.

Energieeffizienz	Energie-einsparung*	Dauer des Programms	Aufheizen des Wassers
optimal ■■■	Ca. 55%	135 Min.	Nur mit Wärmepumpe
sehr gut ■■□	Ca. 30%	120 Min.	Zum grössten Teil mit Wärmepumpe, unterstützt von herkömmlicher Heizung
gut ■□□	Ca. 10%	75 Min.	Zu gleichen Teilen mit Wärmepumpe und herkömmlicher Heizung

Richtwert-Beispiele anhand des 60°C-Buntwäsche Waschprogramms
* gegenüber dem Modell AdoraWaschen V4000

Ressourcenschonend und transparent

Adora Waschmaschinen erreichen geringe Verbrauchswerte. Über EcoManagement ist der Verbrauch jedes einzelnen Waschgangs abrufbar.

Das bewährte EcoManagement hilft bei der nachhaltigen Optimierung des Waschverhaltens, indem es den voraussichtlichen Energie- und Wasserverbrauch in Form einer Prognose anzeigt. Nach Programmende wird der effektive Wasser- und Stromverbrauch am Gerät und in der V-ZUG App sichtbar. Abrufbar ist auch der durchschnittliche Energie- und Wasserverbrauch der letzten 25 Waschgänge. Es stehen verschiedene Programme für ressourcenschonendes Waschen zur Verfügung:

OptiTime – die intelligentere Startaufschubfunktion

Eine herkömmliche Startaufschubfunktion startet das Programm erst, wenn es aufgrund der Programmdauer erforderlich ist. OptiTime hingegen nutzt den zur Verfügung stehenden Zeitraum optimal aus. Es verbraucht dadurch weniger Energie. Das Programm endet exakt zum gewünschten Zeitpunkt mit gewohnt sauberem Waschresultat.

Noch sparsamer mit Energiesparen

Mit der Energiespar-Taste wird jedes Waschprogramm ressourcenschonend. Mittels Energiesparen wird die Höhe an Wärmepumpenunterstützung anhand von drei Stufen gewählt – die Programmdauer verlängert sich und der Energiebedarf wird reduziert. Mit der höchsten Energiespar-Stufe «Energieeffizienz optimal» spart die AdoraWaschen V6000 bis zu 55 % Energie (abhängig vom gewählten Programm) gegenüber einer herkömmlichen Waschmaschine.

Teilbeladungs-Sparautomatik

Alle Adora Waschmaschinen verfügen über die Teilbeladungs-Sparautomatik als Standardfunktion. Sie optimiert den Wasserverbrauch für jeden Waschgang.

Einsparung durch Teilbeladungs-Sparautomatik

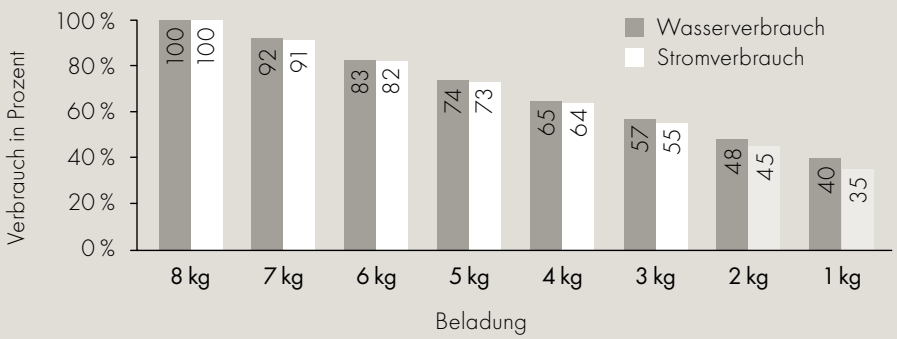

Teilbeladungs-Sparautomatik: Das Gerät erkennt die eingefüllte Wäschemenge und passt den Strom- und Wasserverbrauch automatisch an.

Produktvergleich Excellence Line Adora Waschmaschinen

	AdoraWaschen V6000	AdoraWaschen V4000	AdoraWaschen V2000
Prospektseite	28	28/29	29
Ausführungen			
Energieeffizienzklasse	A	C	D
Schleuderwirkungsklasse	A	B	B
Schleuderdrehzahl (U/min)	400–1600	400–1600	400–1400
Beladung (kg)	1–8	1–8	1–8
Türanschlag	l/r	l/r	l/r
Tür	Chrom	Chrom	Weiss
Wärmepumpentechnologie	■		
Aquastop	■	■	■
Trommelbeleuchtung	■	■	■
Luftschallemissionen des Schleudergangs in dB(A)	71	69	69
Anwendungen			
OptiDos		■*	
Vibration Absorbing System (VAS)	■	■	■
Teilbeladungs-Sparautomatik	■	■	■
Wäsche nachlegen	■	■	■
V-ZUG-Home	WLAN	WLAN	WLAN
Kindersicherung	■	■	■
Trübungssensor	■	■	
Flottenzirkulation	■	■	
DampfglättenPlus | Dampfglätten	■ | ■	– | ■	
FirstWash	■	■	
Sprintprogramme 20–60 °C	■	■	■
Favoriten	■	■	■
Textilarten	■	■	
Extraprogramme	■	■	
Hygieneempfehlung	■	■	■
Gerätehygiene	■	■	
Milbenstopp	■	■	
Verschmutzungsgrad	■	■	
Energiefunktionen	■	■	
EcoManagement	■	■	
OptiTime	■	■	
WetClean	■		
Bedienung			
Schwenkbare Bedienblende	■	■	■
Blende	Acrylglas	Acrylglas	Acrylglas
Bedienung	TouchBedienung	TouchBedienung	TouchBedienung
Sprachen	en, de, fr, it, es, ru, uk, tr, zh	de, fr, it, rm, en, es, ru, tr, zh	de, fr, it, rm, en, es, ru, tr, zh
Startaufschub (bis 24 h)	■	■	■
Herkunftsland	Schweiz	Schweiz	Schweiz

* Optional

AdoraWaschen V6000

Die ökologischste Waschmaschine im Sortiment spart bei jedem Waschgang wertvolle Ressourcen.

Ausstattung

Bedienung und Anzeige

- Schwenkbare Bedienblende
- TouchControl
- Vollfarbiges Grafikdisplay
- Automatische Türöffnung
- Einfüllöffnung 35 cm
- Türöffnungswinkel 180°
- Freistehend oder säulenfähig
- Installationsplatte
- Trommelbeleuchtung
- kostenlose Heimberatung

Geräteinformationen

Masse (H × B × T)	850 × 595 × 592 mm		
Anschluss	380 - 415 V 2N~	3500 W	10 A
	220 - 240 V~	2100 W	10 A
	220 - 240 V~	3500 W	16 A

A↑G A | A Schleuderwirkung | A Luftschallemission

Ausführung	Artikelnummer	Preis inkl.	exkl.
Standardgerät			
Türanschlag links	**11025**10005	**3780.–**	3509.75
Türanschlag rechts	**11025**10002	**3780.–**	3509.75
Einlauf 3 m			
Türanschlag links	**11025**10000	**3900.–**	3621.17
Türanschlag rechts	**11025**10001	**3900.–**	3621.17
Weichwasser			
Türanschlag links	**11025**10003	**4130.–**	3834.73
Türanschlag rechts	**11025**10004	**4130.–**	3834.73
vRG		**28.–**	26.-

AdoraWaschen V4000

Die goldene Mitte im AdoraWaschen Sortiment mit automatischer Flüssigwaschmitteldosierung.

Ausstattung

Bedienung und Anzeige

- Schwenkbare Bedienblende
- TouchControl
- Vollfarbiges Grafikdisplay
- Automatische Türöffnung
- Einfüllöffnung 35 cm
- Türöffnungswinkel 180°
- Freistehend oder säulenfähig
- Installationsplatte
- Trommelbeleuchtung

Geräteinformationen

Masse (H × B × T)	850 × 595 × 592 mm		
Anschluss	380 - 415 V 2N~	3500 W	10 A
	220 - 240 V~	1800 W	10 A
	220 - 240 V~	3500 W	16 A

A↑G C | B Schleuderwirkung | A Luftschallemission

Ausführung	Artikelnummer	Preis inkl.	exkl.
Standardgerät			
Türanschlag links	**11023**10013	**3060.–**	2841.23
Türanschlag rechts	**11023**10014	**3060.–**	2841.23
Kalt-/Warmwasseranschluss			
Türanschlag links	**11023**10005	**3410.–**	3166.20
Türanschlag rechts	**11023**10006	**3410.–**	3166.20
Weichwasser			
Türanschlag links	**11023**10003	**3410.–**	3166.20
Türanschlag rechts	**11023**10004	**3410.–**	3166.20
vRG		**10.77**	10.-

AdoraWaschen V4000

Die goldene Mitte im AdoraWaschen Sortiment mit der praktischen Favoriten-Programmwahl.

Ausstattung

Bedienung und Anzeige

- Schwenkbare Bedienblende
- TouchControl
- Vollfarbiges Grafikdisplay
- Automatische Türöffnung
- Einfüllöffnung 35 cm
- Türöffnungswinkel 180°
- Freistehend oder säulenfähig
- Installationsplatte
- Trommelbeleuchtung

Geräteinformationen

Masse (H × B × T)	850 × 595 × 592 mm		
Anschluss	380 - 415 V 2N~	3500 W	10 A
	220 - 240 V~	1800 W	10 A
	220 - 240 V~	3500 W	16 A

A↑G C | B Schleuderwirkung | A Luftschallemission

Ausführung	Artikelnummer	Preis inkl.	exkl.
Standardgerät			
Türanschlag links	**11023**10015	**2820.–**	2618.38
Türanschlag rechts	**11023**10000	**2820.–**	2618.38
Einlauf 3 m			
Türanschlag links	**11023**10011	**2940.–**	2729.81
Türanschlag rechts	**11023**10012	**2940.–**	2729.81
Zweite Laugenpumpe			
Türanschlag links	**11023**10001	**3180.–**	2952.65
Türanschlag rechts	**11023**10002	**3180.–**	2952.65
Kalt-/Warmwasseranschluss			
Türanschlag links	**11023**10007	**3170.–**	2943.36
Türanschlag rechts	**11023**10008	**3170.–**	2943.36
Weichwasser			
Türanschlag links	**11023**10009	**3170.–**	2943.36
Türanschlag rechts	**11023**10010	**3170.–**	2943.36
vRG		**10.77**	10.-

AdoraWaschen V2000

Das Einstiegsmodell in bewährter Top-Qualität.

Ausstattung

Bedienung und Anzeige

- Schwenkbare Bedienblende
- TouchControl
- Vollfarbiges Grafikdisplay
- Automatische Türöffnung
- Einfüllöffnung 35 cm
- Türöffnungswinkel 180°
- Freistehend oder säulenfähig
- Installationsplatte
- Trommelbeleuchtung

Geräteinformationen

Masse (H × B × T)	850 × 595 × 592 mm		
Anschluss	220 - 240 V~	2300 W	10 A

A↑G D | B Schleuderwirkung | A Luftschallemission

Ausführung	Artikelnummer	Preis inkl.	exkl.
Standardgerät			
Türanschlag rechts	**11021**10000	**2220.–**	2061.28
Türanschlag links	**11021**10003	**2220.–**	2061.28
Einlauf 3 m			
Türanschlag rechts	**11021**10002	**2340.–**	2172.70
Türanschlag links	**11021**10001	**2340.–**	2172.70
vRG		**10.77**	10.-

AdoraWaschen Textilprogramme

AdoraWaschen V2000	AdoraWaschen V4000	AdoraWaschen V6000
Buntwäsche (1–8 kg)	Buntwäsche (1–8 kg)	Buntwäsche (1–8 kg)
Wolle (1–2,5 kg)	Wolle (1–2,5 kg)	Wolle (1–2.5 kg)
Handwäsche (1–2 kg)	Handwäsche (1–2 kg)	Handwäsche (1–2 kg)
	Hemden (max. 7 Stk.)	Hemden (max. 7 Stk.)
	Daunen (max. 1 kg)	Daunen (max. 1 kg)
	Outdoor (1–3 kg)	Outdoor (1–3 kg)
	Seide (1–1,5 kg)	Seide (1–1,5 kg)
	Gardinen (1–2 kg)	Gardinen (1–2 kg)
	Babywäsche (1–5 kg)	Babywäsche (1–5 kg)
	Jeans (1–4 kg)	Jeans (1–4 kg)
	FirstWash (1–2 kg)	FirstWash (1–2 kg)
	Schwarze Wäsche (1–4 kg)	Schwarze Wäsche (1–4 kg)
		Dessous (1–3 kg)
		Handwäsche für Schwarzes (1–2 kg)
		WetClean (1 kg)

Mass-Skizzen Excellence Line

AdoraWaschen V6000, AdoraWaschen V4000 OptiDos, AdoraWaschen V4000, AdoraWaschen V2000

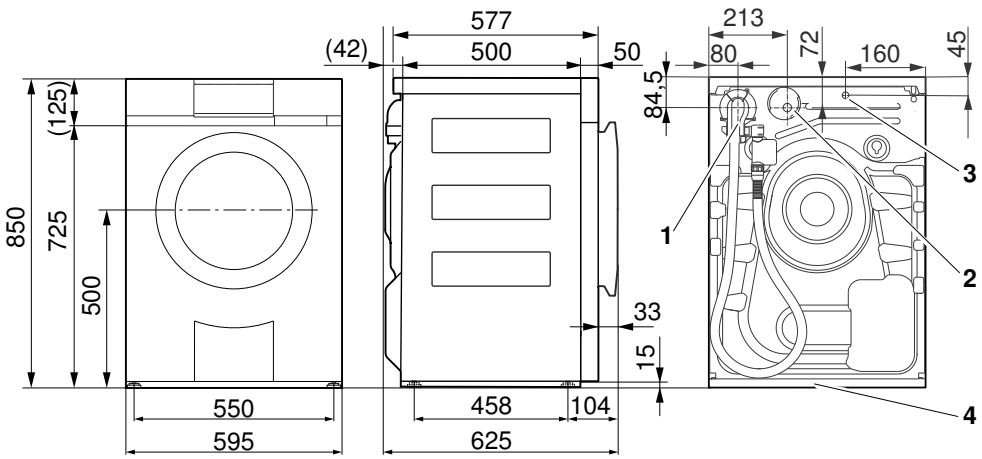

1 Anschluss Kaltwasser; Zulaufschlauch mit Aquastop, Länge: 1,25 m, G¾"

2 Anschluss Ablaufschlauch mit Bogen, Länge: 1,5 m Förderhöhe der Pumpe: 1,2 m

3 Austritt elektrisches Anschlusskabel, Länge: 1,8 m, mit Stecker

4 Installationsplatte

Gültig für Artikelnummer

AdoraWaschen V6000	AdoraWaschen V4000 OptiDos	AdoraWaschen V4000	AdoraWaschen V2000
1102510005	**11023**10013	**11023**10015	**11021**10000
1102510002	**11023**10014	**11023**10000	**11021**10003
1102510000	**11023**10005	**11023**10011	**11021**10002
1102510001	**11023**10006	**11023**10012	**11021**10001
1102510003	**11023**10003	**11023**10001	
1102510004	**11023**10004	**11023**10002	
		1102310007	
		1102310008	
		1102310009	
		1102310010	

Detaillierte Planungsinformationen finden Sie auf unserer Website.

Adora Trocknen

Sie trocknen die Textilien nicht nur, sie pflegen sie auch: Wäschetrockner mit effizienter und ressourcenschonender Wärmepumpentechnologie.

Effizient trocken

Unsere Geräte trocknen die verschiedenen Textilarten optimal und ressourcenschonend.

Die Adora Wäschetrockner erreichen beste Energieeffizienzwerte. Die Wäschetrockner enthalten zudem ein neues, umweltfreundliches Kältemittel.

Dank der besonderen Bauweise der Wäschetrockner gelangt kaum Feuchtigkeit nach aussen. Mit diesem Konzept sind die Adora Wäschetrockner bestens für kleine Räume oder für neuste Standards wie Minergie-Gebäude geeignet.

Der DualDry entzieht der Luft die von der aufgehängten Wäsche abgegebene Feuchtigkeit und beschleunigt den Trocknungsprozess an der Leine.

Ein Gerät, zwei Betriebsarten

Der CombiAdoraTrocknen V4000 DualDry ist Wäschetrockner und Raumluft-Wäschetrockner in einem.

Je nach Bedarf trocknet der DualDry die Wäsche schonend in der Trommel oder beschleunigt das Trocknen an der Wäscheleine im Raum. Diese Kombination spart Platz, man benötigt kein zusätzliches Gerät zur Raumluft-Wäschetrocknung und man profitiert zudem von einer starken Trocknungsleistung. Es sind keine zusätzlichen Installationen, Kondenswasser-Ablaufleitungen oder ein zusätzlicher Stromanschluss nötig.

Umstellen in zwei Schritten

Um von der Betriebsart Trommeltrocknung auf Raumluft-Wäschetrocknung zu wechseln, sind nur wenige Handgriffe nötig:

1. Beide Klappen öffnen.
2. Auf Knopfdruck die Raumluft-Wäschetrocknung starten.

Nach dem Programmstart zieht das Gerät mittels der unteren Klappe die Raumluft an, entzieht dieser innerhalb des Geräts Feuchtigkeit und gibt die trockene Luft über die obere Klappe wieder ab. Da das Kondensat über den Kondenswasser-Ablauf direkt abfliesst, ist ein manuelles Entleeren des Abwassers mittels Schublade oder Eimer nicht nötig.

Automatische Regulation der Luftfeuchtigkeit

Das Programm Feuchteregelung trocknet die Wäsche an der Leine rund um die Uhr. Während einer Woche wird permanent die Feuchtigkeit im Raum gemessen und reguliert. Steigt der Wert über die definierte Zielfeuchtigkeit, startet automatisch der Trocknungsprozess. Ist der Zielwert erreicht, schaltet sich der DualDry automatisch aus und geht wieder in die Feuchtigkeitsmessung über. Das erlaubt es, während einer Woche immer wieder gewaschene Wäsche aufzuhängen, ohne den DualDry erneut zu bedienen.

Vorteile im Badezimmer

Auch im Badezimmer kann Wäsche mit dem DualDry schneller getrocknet werden. Hier bietet die Feuchteregulierung einen zusätzlichen Vorteil: Sie sorgt für klare Spiegel im Badezimmer – auch nach dem Duschen.

Ökologisch und sparsam trocknen

Die Adora Wäschetrockner überzeugen nicht nur mit Leistung, sondern auch durch einen sparsamen Umgang mit unseren Ressourcen. Dank verschiedenen Energiespar-Programmen kann der Stromverbrauch enorm gering gehalten werden.

Volle Kontrolle des Energieverbrauchs

Mittels EcoManagement lässt sich der Energieverbrauch des Trockners detailliert überwachen: Eine Verbrauchsprognose informiert vor Programmstart über den voraussichtlichen Energieverbrauch und nach Programmende wird der effektive Verbrauch angezeigt. Der Gesamtenergieverbrauch und der durchschnittliche Verbrauch der letzten 25 Programme lassen sich jederzeit übersichtlich anzeigen.

Das natürliche Kältemittel Propan (R290) trägt nicht zum Treibhauseffekt bei und ist somit sehr umweltfreundlich. Da Propan brennbar ist, haben wir die AdoraTrocknen Geräte mit zusätzlich notwendigen Sicherheitsvorrichtungen ausgestattet.

Programmvielfalt

Für jede Textilie und jedes Bedürfnis bieten die Adora Wäschetrockner das optimale Programm: von Sprint über Energiesparen bis zu einer grossen Auswahl an Programmen für verschiedene Textilarten.

Schnell oder energiesparend

Mit dem Zusatzprogramm Sprint wird die Wäsche in kürzester Zeit trocken. Steht mehr Zeit zur Verfügung, ist das Energiespar-Programm als energiesparendste Variante die ideale Wahl.

Textilarten – für jedes Gewebe die richtige Pflege

Über die Taste Textilarten wird die optimale Pflege für jedes Wäschestück ausgewählt. Es stehen Programme zu Textilarten wie Seide, Jeans, Bettwäsche, Frottee und mehr zur Verfügung.

Labor Veritas

Mikrobiologische Untersuchungen durch Labor Veritas bestätigen die Wirksamkeit des Programms Babywäsche.

TESTEX®

Die schonende Behandlung des Daunen-Programms wurde vom Schweizer Textilprüfinstitut TESTEX getestet und bestätigt.

Wolle – schonend und pflegend

Das Programm Wolle trocknet schonend durch sanfte Trommelbewegungen und niedrige Temperaturen und ist damit ideal für weiche Textilien aus Wolle.

Flauschprogramm – wie neu gekauft

Mit diesem raschen, aber höchst effizienten Programm fühlen sich Textilien frisch und flauschig an. Dosierte Wärme lockert die Fasern und stellt sie auf.

Extraschonend – für besonders feine Textilien

Entscheidend sind tiefe Temperaturen und eine kurze Programmdauer.

Korbprogramm – schonend trocken ohne Bewegung

Mit dem praktischen Trocknerkorb werden Schuhe, Handschuhe, Plüschtiere und andere empfindliche Textilien zur besseren Schonung in der Trommel nicht bewegt. Dies verhindert, dass sich zum Beispiel Schuhbänder verfangen. Der zum Programm passende Korb ist im Zubehörsortiment erhältlich.

Entknittern – erleichtert das Bügeln

Das Programm Entknittern eignet sich vor allem für Blusen, Hemden, T-Shirts und Baumwollhosen. Nach einer Programmdauer von 20 Minuten mit schonender Wärme können die Wäschestücke auf dem Kleiderbügel fertig trocknen.

Favoriten – Lieblingsprogramme auf Knopfdruck

Die sechs meistgenutzten Programme lassen sich mit der Funktion Favoriten speichern. So kann man das Lieblingsprogramm schnell und einfach abrufen – und bei Bedarf jederzeit wieder ändern.

Schnell gereinigt

Die Reinigung der Adora Wäschetrockner ist unkompliziert: Flusen auf dem Türsieb lassen sich nach dem Trocknungsgang einfach abwischen. Die Filtermatte in der Tür kann nach Bedarf entfernt und in der Waschmaschine gereinigt werden. Währenddessen einfach die zweite Filtermatte (im Lieferumfang inbegriffen) einsetzen.

Produktvergleich Excellence Line
Adora Wäschetrockner

	AdoraTrocknen V6000	CombiAdoraTrocknen V4000 DualDry	AdoraTrocknen V4000	AdoraTrocknen V2000
Prospektseite	41	41	42	42
Ausführungen				
Energieeffizienzklasse	A+++	A++	A+++	A++
Besser als Energieeffizienzklasse A+++	-10%		-10%	
Kondensationseffizienzklasse A+++	A	A	A	A
Beladung (kg)	1–7	1–7	1–7	1–7
Türanschlag	l/r	l/r	l/r	l/r
Säulenfähig	■	■	■	■
Lärmemission dB(A)	62	64	62	63
Elektronische Feuchtemessung	■	■	■	■
Elektronische Beladungsmessung	■	■	■	
Wärmepumpentechnologie	■	■	■	■
Anwendungen				
Korbprogramm	■	■	■	■
Raumluft-Wäschetrocknung		■		
Feuchteregelungsmodus		■		
Kindersicherung	■	■	■	■
V-ZUG-Home	WLAN	WLAN	WLAN	WLAN
Stark trocknen	■	■	■	■
Normal trocknen	■	■	■	■
Bügelfeucht	■	■	■	■
Mangelfeucht	■	■	■	■
Sprint	■			
Entknitterprogramm	■	■	■	
Schonend	■	■	■	■
Extraschonend	■			
Wolle	■	■	■	
ReversierenPlus	■	■	■	■
Favoriten	■	■	■	■
Textilarten	■	■	■	■
Eco	■			
EcoManagement	■	■	■	■
SilentPlus dB(A)	60			
Zeitliches Trocknen	■	■	■	■
Bedienung				
Schwenkbare Bedienblende	■	■	■	■
Blende	Acrylglas	Acrylglas	Acrylglas	Acrylglas
Bedienung	TouchBedienung	TouchBedienung	TouchBedienung	TouchBedienung
Anzeige	Vollfarbiges Touchdisplay	Vollfarbiges Touchdisplay	Vollfarbiges Touchdisplay	Vollfarbiges Touchdisplay
Sprachen	de, fr, it, rm, en, es, ru, tr, zh	de, fr, it, rm, en, es, ru, tr, zh	de, fr, it, rm, en, es, ru, tr, zh	de, fr, it, rm, en, es, ru, tr, zh
Startaufschub (bis 24 h)	■	■	■	■
Herkunftsland	Schweiz	Schweiz	Schweiz	Schweiz

AdoraTrocknen V6000

Der vielseitige und schonende Wäschetrockner der höchsten Komfortstufe passt perfekt zur AdoraWaschen V6000.

Ausstattung

Bedienung und Anzeige

- Schwenkbare Bedienblende
- TouchControl
- Vollfarbiges Grafikdisplay
- Einfüllöffnung 42 cm
- Türöffnungswinkel 180°
- Freistehend oder säulenfähig
- Installationsplatte
- Kondenswasser-Direktablauf
- Trommelbeleuchtung
- kostenlose Heimberatung

Geräteinformationen

Masse (H × B × T)	850 × 595 × 600 mm		
Anschluss	220 – 240 V~	1050 W	10 A

Energie-effizienz A+++

Ausführung	Artikelnummer	Preis inkl.	exkl.
Standardgerät			
Türanschlag links	**12019**00000	**3000.–**	2785.52
Türanschlag rechts	**12019**00001	**3000.–**	2785.52
vRG		**28.–**	26.–

CombiAdoraTrocknen V4000 DualDry

Die Weltneuheit bietet neben der bekannten Trommeltrocknung die Betriebsart Raumluft-Wäschetrocknung.

Ausstattung

Bedienung und Anzeige

- Schwenkbare Bedienblende
- TouchControl
- Vollfarbiges Grafikdisplay
- Einfüllöffnung 42 cm
- Türöffnungswinkel 180°
- Freistehend oder säulenfähig
- Installationsplatte
- Kondenswasser-Direktablauf
- Trommelbeleuchtung
- Max. Raumgrösse für Raumluft-Wäschetrocknung 25 m^2
- Trockenleistung bei Raumluft-Wäschetrocknung 1,34 g
- Trocknungsdauer bei Raumluft-Wäschetrocknung 5 h 38 min

Geräteinformationen

Masse (H × B × T)	850 × 595 × 600 mm		
Anschluss	230 V~	1100 W	10 A

Energie-effizienz A+++

Ausführung	Artikelnummer	Preis inkl.	exkl.
Standardgerät			
Türanschlag links	**12014**00004	**3480.–**	3231.20
Türanschlag rechts	**12014**00014	**3480.–**	3231.20
vRG		**28.–**	26.–

AdoraTrocknen V4000

Die gehobene Mittelklasse im AdoraTrocknen Sortiment passt perfekt zur AdoraWaschen V4000.

Ausstattung

Bedienung und Anzeige

- Schwenkbare Bedienblende
- TouchControl
- Vollfarbiges Grafikdisplay
- Einfüllöffnung 42 cm
- Türöffnungswinkel 180°
- Freistehend oder säulenfähig
- Installationsplatte
- Kondenswasser-Direktablauf
- Trommelbeleuchtung

Geräteinformationen

Masse (H × B × T)	850 × 595 × 600 mm		
Anschluss	220 - 240 V~	1050 W	10 A

Energie-effizienz

Ausführung	Artikelnummer	Preis inkl.	exkl.
Standardgerät			
Türanschlag links	**12018**00000	**2580.–**	2395.54
Türanschlag rechts	**12018**00001	**2580.–**	2395.54
vRG		**28.–**	26.-

AdoraTrocknen V2000

Das Einstiegsmodell im AdoraTrocknen Sortiment ist die perfekte Ergänzung zur AdoraWaschen V2000.

Ausstattung

Bedienung und Anzeige

- Schwenkbare Bedienblende
- TouchControl
- Vollfarbiges Grafikdisplay
- Einfüllöffnung 42 cm
- Türöffnungswinkel 180°
- Freistehend oder säulenfähig
- Installationsplatte
- Kondenswasser-Direktablauf
- Trommelbeleuchtung

Geräteinformationen

Masse (H × B × T)	850 × 595 × 600 mm		
Anschluss	220 - 240 V~	750 W	10 A

Energie-effizienz

Ausführung	Artikelnummer	Preis inkl.	exkl.
Standardgerät			
Türanschlag links	**12017**00000	**2160.–**	2005.57
Türanschlag rechts	**12017**00001	**2160.–**	2005.57
vRG		**28.–**	26.-

AdoraTrocknen Textilprogramme

AdoraTrocknen V6000	AdoraTrocknen V4000	AdoraTrocknen V2000
Buntwäsche (1–7 kg)	Buntwäsche (1–7 kg)	Buntwäsche (1–7 kg)
Hemden (max. 7 Stk.)	Hemden (max. 7 Stk.)	Hemden (max. 7 Stk.)
Jeans (1–4 kg)	Jeans (1–4 kg)	Jeans (1–4 kg)
Seide (1–1,5 kg)	Seide (1–1,5 kg)	Seide (1–1,5 kg)
Babywäsche (1–5 kg)	Babywäsche (1–5 kg)	Babywäsche (1–5 kg)
Bettwäsche (1–3 kg)	Bettwäsche (1–3 kg)	
Daunen dick (1–2 kg)	Daunen dick (1–2 kg)	
Daunen dünn (1–2 kg)	Daunen dünn (1–2 kg)	
Outdoor (1–3 kg)	Outdoor (1–3 kg)	
Wolle (1 kg)	Wolle (1 kg)	
Frottee (1–3 kg)	Frottee (1–3 kg)	
Flausch (1 kg)		
Hygiene (1–3 kg)		
WetClean (1 kg)		

Mass-Skizzen Excellence Line

AdoraTrocknen V6000, AdoraTrocknen V4000, AdoraTrocknen V2000

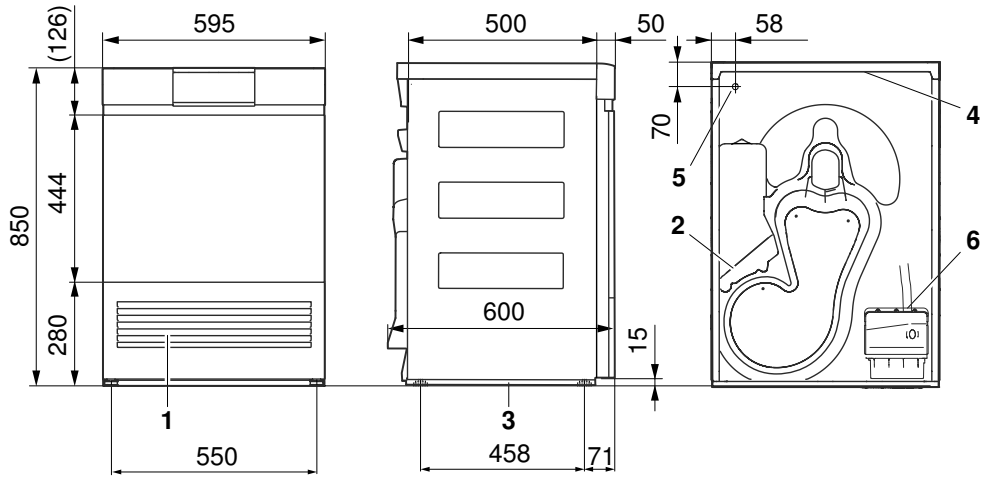

1 Kühllufteintritt
2 Kühlluftaustritt
3 Installationsplatte
4 Säulenblende
5 Austritt elektrisches Anschlusskabel, Länge: 1,8 m, mit Stecker
6 Kondenswasserablauf Ablaufstutzen: ø10,5 mm, Förderhöhe der Pumpe: 1,2 m, Kondenswasser-Ablaufset Länge: 2 m

Gültig für Artikelnummer

AdoraTrocknen V6000	AdoraTrocknen V4000	AdoraTrocknen V2000
1201900000	**12018**00000	**12017**00000
1201900001	**12018**00001	**12017**00001

CombiAdoraTrocknen V4000 DualDry

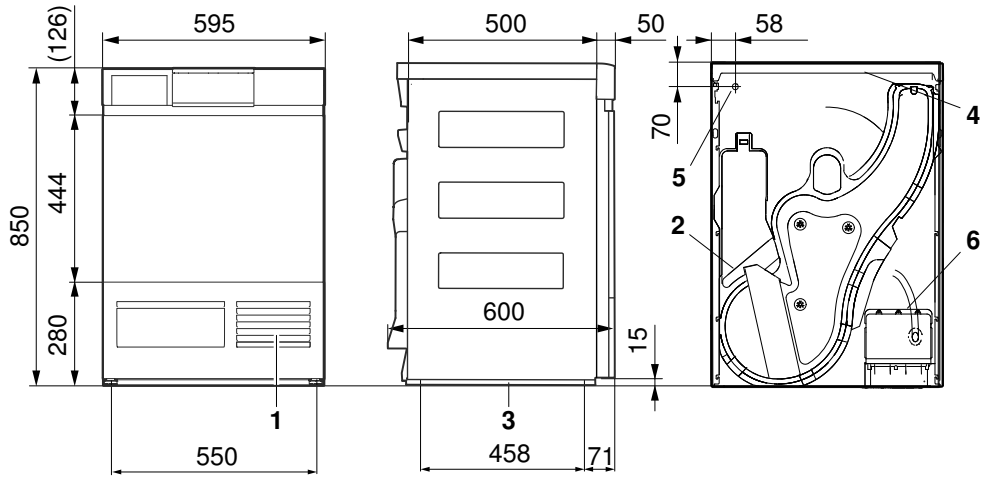

1 Kühllufteintritt
2 Kühlluftaustritt
3 Installationsplatte
4 Säulenblende
5 Austritt elektrisches Anschlusskabel, Länge: 1,8 m, mit Stecker
6 Kondenswasserablauf Ablaufstutzen: ø10,5 mm, Förderhöhe der Pumpe: 1,2 m, Kondenswasser-Ablaufset Länge: 2 m

Gültig für Artikelnummer

CombiAdoraTrocknen
V4000 DualDry

1201400004
1201400014

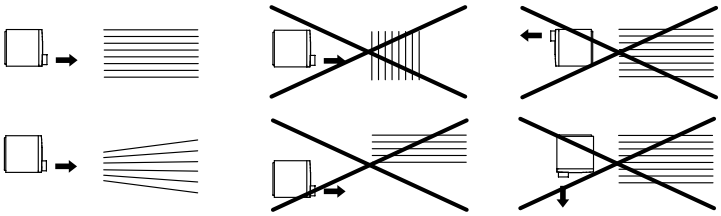

Ausblasöffnung des Geräts in Leinenrichtung mittig zur Wäscheleine ausrichten.

Detaillierte Planungsinformationen finden Sie auf unserer Website.

0:28

Adorina

Waschmaschinen und Trockner für den Privathaushalt: komfortabel, ideal für jede Platzsituation und ökologisch.

Ökologisch mit kleinem Budget

Die Adorina Waschmaschinen und Wäschetrockner bieten zuverlässige Leistung, intuitive Bedienung, ansprechendes Design und hohe Energieeffizienz.

Mit den leistungsstarken Adorina Einstiegsgeräten für jeden Haushalt lässt sich auch mit kleinem Budget umweltfreundlich haushalten.

Sparsamer Wasser- und Energieverbrauch

Die Adorina Waschmaschinen sind dank minimalem Wasserverbrauch sehr sparsam. Die AdorinaWaschen V600 verfügt zudem standardmässig über einen Warmwasseranschluss für eine einfache Verbindung zu Solarthermie- und Photovoltaikanlagen. Durch die Zufuhr des selbst erzeugten Warmwassers wird der Energieverbrauch nochmals stark reduziert.

Hohe Schleuderzahlen – bereits ab dem Modell AdorinaWaschen V200 – reduzieren die Restfeuchte der gewaschenen Wäsche. Der Trocknungsprozess wird verkürzt, was weiteres Potenzial zum Energiesparen bietet.

Die Adorina Waschmaschinen erhalten per 1. März 2021 eine neue Energieetikette.

Gerät	**Energieeffizienzklassen**		**Schleudereffizienzklassen**	
	Bis 28.2.2021	**Ab 1.3.2021**	Bis 28.2.2021	**Ab 1.3.2021**
AdorinaWaschen V200	A+++	**D**	B	**B**
AdorinaWaschen V400	A+++ -10%	**C**	B	**B**
AdorinaWaschen V600	A+++ -30%	**C**	A	**B**

Ansprechendes Design und einfache Bedienung

Das schlichte Design fügt sich elegant in jeden Waschraum und in jedes Badezimmer ein. AdorinaWaschen V200 und AdorinaTrocknen V200 sind mit einem neuen LED-Display und dem ergonomischen Drehwahlschalter ausgestattet – für eine übersichtliche und einfache Programmwahl.

Programmvielfalt beim Waschen und Trocknen

Dank einer Vielfalt an Programmen waschen und trocknen die Adorina Geräte jede Textilart optimal.

eco 40–60

Das neue Programm eco 40–60 ist ein energiesparendes Waschprogramm, das die Standardprogramme 40 °C und 60 °C ersetzt. Normal verschmutzte Baumwollwäschestücke, die für 40 bis 60 °C gekennzeichnet sind, können im gleichen Programm gemeinsam gewaschen werden.

Babywäsche – besonders hygienisch

Die Funktion Babywäsche hat eine längere Wärmephase und einen zusätzlichen Spülgang, damit empfindliche Babyhaut vor Irritationen und Allergien geschützt wird.

Sport – für Aktive

Das Waschprogramm für Sporttextilien, die nur kurz getragen worden sind. Es ist geeignet für Baumwolle und synthetische Textilien. Zur perfekten Trocknung gibt es neu bei beiden AdorinaTrocknen Geräten auch das passende Trocknungsprogramm.

Hemdenprogramm – erleichtert das Bügeln

Ein Programm mit einem Schleuderdurchgang speziell für Hemden/Blusen, damit diese weniger Knitter bilden. Im AdorinaTrocknen werden Knitter sanft reduziert und für ein erleichtertes Bügeln vorbereitet. Das Programm eignet sich für Mischgewebe, Baumwolle und Synthetisches.

Daunenprogramm – für dünne und dicke Daunentextilien

Das Programm zum Trocknen von Daunenfeder- und Kunstfedertextilien, die mit dem entsprechenden Symbol gekennzeichnet sind. Es eignet sich für Bettdecken, Kissen und Jacken.

Auffrischen – schlechte Gerüche reduzieren

Das Programm belüftet die getragenen, trockenen Textilien ohne Zugabe von heisser Luft für 10 Minuten. Die Zeit kann verlängert werden, um den Effekt der Geruchsreduktion zu verstärken. Das Programm eignet sich auch, um gewaschene Wolltextilien zu trocknen. Die beste Wirkung wird bei Teilbeladung des Trockners erzielt.

Produktvergleich Advanced Line Adorina Waschmaschinen

	AdorinaWaschen V600	AdorinaWaschen V400	AdorinaWaschen V200
Prospektseite	52	52	53
Ausführungen			
Energieeffizienzklasse	C	C	D
Schleuderwirkungsklasse	B	B	B
Schleuderdrehzahl (U/min)	1400	1400	1400
Beladung (kg)	1–8	1–8	1–7
Türanschlag	I	I	I
Aquastop	■	■	■
Warmwasseranschluss	■		
Luftschallemissionen des Schleudergangs in dB(A)	73	72	73
Anwendungen			
Teilbeladungserkennung	■	■	■
Kindersicherung	■	■	■
Schaumüberwachung	■	■	■
Sprintprogramm	■	■	■
Hemdenprogramm	■	■	■
Bedienung			
Ergonomischer Drehwahlschalter	■	■	■
Anzeige	Grafikdisplay	Grafikdisplay	Digitalanzeige
Restdaueranzeige	■	■	■
Startaufschub (bis 24 h)	■	■	■
Sprachen	de, fr	de, fr	de, fr

AdorinaWaschen V600

Das Spitzenmodell der Adorina Waschmaschinen mit standardmässigem Warmwasseranschluss.

Ausstattung

Bedienung und Anzeige

- Drehwahlschalter und Drucktasten
- Grafikdisplay
- Freistehend oder säulenfähig
- Warmwasseranschluss

Geräteinformationen

Masse (H × B × T) 840 × 596 × 590 mm
Anschluss 230 V~ 2200 W 10 A

A–G C B Schleuderwirkung A Luftschallemission

Ausführung	Artikelnummer	Preis inkl.	exkl.
Standardgerät			
Türanschlag links	**11032**00000	**1680.–**	1559.89
vRG		**19.95**	18.52

AdorinaWaschen V400

Egal ob Kleinhaushalt oder Grossfamilie: Diese Waschmaschinen passt in jeden Haushalt.

Ausstattung

Bedienung und Anzeige

- Drehwahlschalter und Drucktasten
- Grafikdisplay
- Freistehend oder säulenfähig

Geräteinformationen

Masse (H × B × T) 840 × 596 × 590 mm
Anschluss 230 V~ 2200 W 10 A

A–G C B Schleuderwirkung A Luftschallemission

Ausführung	Artikelnummer	Preis inkl.	exkl.
Standardgerät			
Türanschlag links	**11031**00000	**1500.–**	1392.76
vRG		**19.95**	18.52

AdorinaWaschen V200

Diese Waschmaschine ist der perfekte Einstieg in die Welt von V-ZUG und überzeugt mit Qualität.

Ausstattung

Bedienung und Anzeige

- Drehwahlschalter und Drucktasten
- Digitalanzeige
- Freistehend oder säulenfähig

Geräteinformationen

Masse (H × B × T) 840 × 596 × 550 mm
Anschluss 230 V~ 2200 W 10 A

A G D | B Schleuderwirkung | A Luftschallemission

Ausführung	Artikelnummer	Preis inkl.	exkl.
Standardgerät			
Türanschlag links	**11030**00000	**1320.–**	1225.63
vRG		**10.77**	10.–

Mass-Skizzen Advanced Line

AdorinaWaschen V600, AdorinaWaschen V400

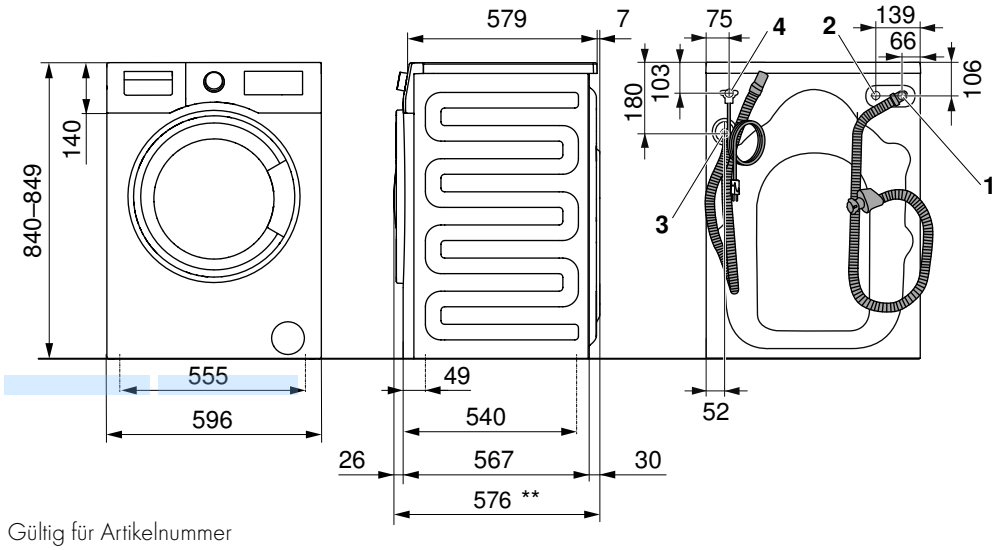

1 Anschluss Kaltwasser, Aquastop 1,5 m G¾" im Lieferumfang

2 Anschluss Warmwasser (nur V600), Aquastop 1,5 m G¾" im Lieferumfang

3 Anschluss Ablaufschlauch mit Bogen, Länge 1,5 m, Förderhöhe der Pumpe 1,0 m

4 Austritt elektrisches Anschlusskabel, Länge: 1,5 m, mit Stecker

* Freiraum über die ganze Gerätefront, Türanschlag links

** Für Mass mit Aquastop zusätzlich 14 mm rechnen

Gültig für Artikelnummer

AdorinaWaschen V600	AdorinaWaschen V400
1103200000	**11031**00000

AdorinaWaschen V200

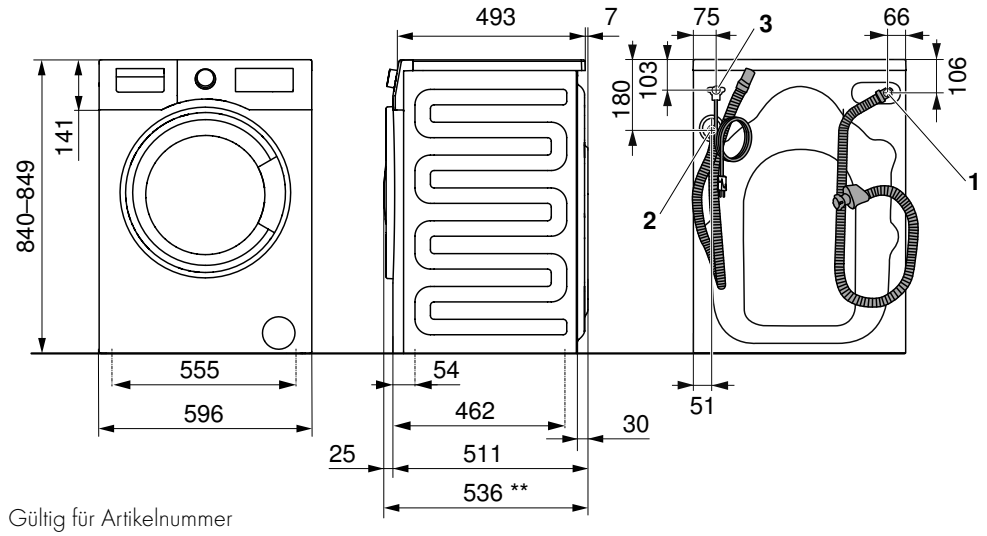

1 Anschluss Kaltwasser, Aquastop 1,5 m G¾" im Lieferumfang

2 Anschluss Ablaufschlauch mit Bogen, Länge 1,5 m, Förderhöhe der Pumpe 1,0 m

3 Austritt elektrisches Anschlusskabel, Länge 1,5 m mit Stecker

* Freiraum über die ganze Gerätefront, Türanschlag links

** Für Mass mit Aquastop zusätzlich 14 m rechnen

Gültig für Artikelnummer

AdorinaWaschen V200
1103000000

Detaillierte Planungsinformationen finden Sie auf unserer Website.

Produktvergleich Advanced Line Adorina Wäschetrockner

	AdorinaTrocknen V400	AdorinaTrocknen V200
Prospektseite	56	56
Ausführungen		
Energieeffizienzklasse	A+++	A++
Kondensationseffizienzklasse	A	B
Beladung (kg)	1–8	1–7
Türanschlag *	l	l
Kondensatablauf Tank | Ablaufschlauch	■ | ■	■ | ■
Lärmemission dB(A)	62	65
Anwendungen		
Kindersicherung	■	■
Sprint	■	■
Babywäsche	■	■
Silent-Programm	■	
Knitterschutzfunktion	■	■
Anzeige Wassertank voll	■	■
Trommelbeleuchtung		■
Bedienung		
Ergonomischer Drehwahlschalter	■	■
Anzeige	Grafikdisplay	Digitalanzeige
Restdaueranzeige	■	■
Startaufschub (bis 24 h)	■	■
Sprachen	de, fr	de, fr

* Alle neuen Adorina Wäschetrockner sind links gebandet, können jedoch mithilfe einer Anleitung mit wenig Aufwand auf rechts umgebandet werden.

AdorinaTrocknen V400

Der Wäschetrockner für den besonders leisen Betrieb passt perfekt zu den Geräten AdorinaWaschen V600 und V400.

Ausstattung

Bedienung und Anzeige

- Drehwahlschalter und Drucktasten
- LCD-Display
- Freistehend oder säulenfähig
- Kondenswasser-Auffangbehälter

Geräteinformationen

Masse (H × B × T)	840 × 596 × 610 mm		
Anschluss	230 V~	800 W	10 A

Energie-effizienz

Ausführung	Artikelnummer	Preis inkl.	exkl.
Standardgerät			
Türanschlag links	**12021**00000	**1800.–**	1671.31
vRG		**28.–**	26.-

AdorinaTrocknen V200

Das attraktive Einstiegsmodell passt perfekt zur AdorinaWaschen V200.

Ausstattung

Bedienung und Anzeige

- Drehwahlschalter und Drucktasten
- Digitalanzeige
- Freistehend oder säulenfähig
- Kondenswasser-Auffangbehälter

Geräteinformationen

Masse (H × B × T)	840 × 596 × 540 mm		
Anschluss	230 V~	900 W	10 A

Energie-effizienz

Ausführung	Artikelnummer	Preis inkl.	exkl.
Standardgerät			
Türanschlag links	**12020**00000	**1500.–**	1392.76
vRG		**28.–**	26.-

Mass-Skizzen Advanced Line

AdorinaTrocknen V400

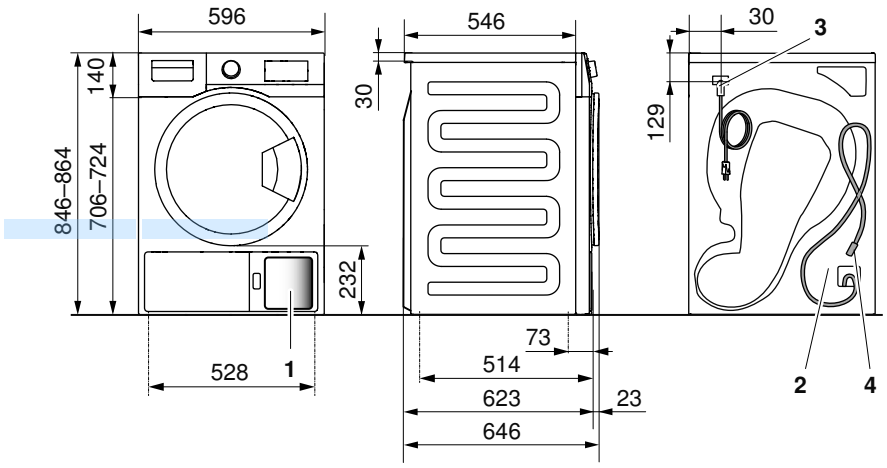

1 Eintritt Kühlluft

2 Austritt Kühlluft (an der gesamten Geräterückseite)

3 Austritt elektrisches Anschlusskabel, Länge 1,5 m mit Stecker

4 Kondenswasserablauf, Ablaufschlauch ø 9 mm, Länge 1,6 m, Förderhöhe der Pumpe 800 mm

Das Kondenswasser kann auch im Kondensat-Behälter gesammelt werden.

* Freiraum über die ganze Gerätefront

Gültig für Artikelnummer

AdorinaTrocknen
V400

1202100000

AdorinaTrocknen V200

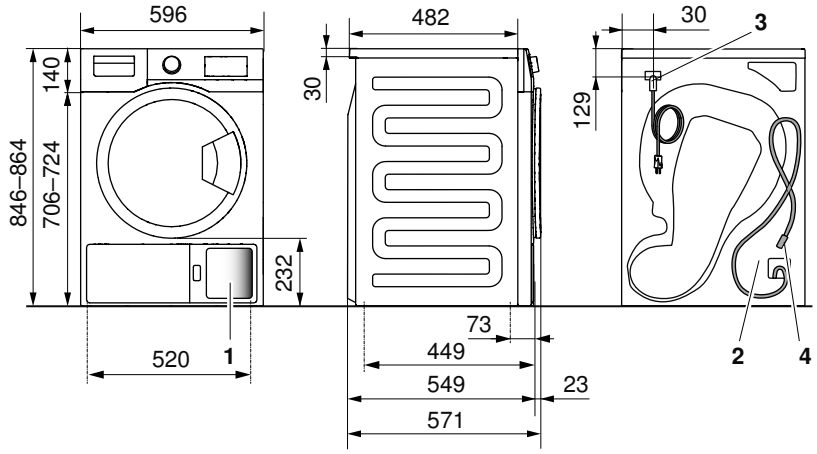

1 Eintritt Kühlluft

2 Austritt Kühlluft (an der gesamten Geräterückseite)

3 Austritt elektrisches Anschlusskabel, Länge 1,5 m mit Stecker

4 Kondenswasserablauf, Ablaufschlauch ø 9 mm, Länge 1,6 m, Förderhöhe der Pumpe 800 mm.

Das Kondenswasser kann auch im Kondensat-Behälter gesammelt werden.

* Freiraum über die ganze Gerätefront

Gültig für Artikelnummer

AdorinaTrocknen
V200

1202000000

Detaillierte Planungsinformationen finden Sie auf unserer Website.

Unimatic Waschen

Zuverlässige und robuste Waschmaschinen, perfekt für Gemeinschaftswaschräume und Kleinbetriebe geeignet.

Zuverlässiges Waschen bei intensivem Gebrauch

Die Unimatic ist seit über 70 Jahren auf dem Markt und überzeugt mit gewohnter V-ZUG Qualität: Robustheit, zuverlässige und schnelle Leistung sowie eine intuitive Bedienung.

Die Unimatic Waschmaschinen sind für bis zu 15 000 Waschgänge ausgelegt. Somit sind sie bestens geeignet für den täglichen, intensiven Gebrauch im Mehrfamilienhaus oder in Kleinbetrieben wie Coiffeursalons, Handwerksbetrieben, Arztpraxen und Restaurants.

Sparsamer Wasser- und Energieverbrauch

Die Unimatic Waschmaschinen haben dank der Teilbeladungs-Sparautomatik einen sehr niedrigen Wasserverbrauch.

Die Unimatic Waschmaschinen erhalten per 1. März 2021 eine neue Energieetikette:

Gerät	**Energieeffizienzklassen**		**Schleudereffizienzklassen**	
	Bis 28.2.2021	**Ab 1.3.2021**	Bis 28.2.2021	**Ab 1.3.2021**
Unimatic S 287	A+++	**D**	A	**B**
Unimatic SL 288	A+++	**D**	A	**A**

Einfache Montage

Unimatic Waschmaschinen und Wäschetrockner lassen sich nebeneinander oder im Turm montieren. Für einfachste Installation sorgt die mitgelieferte Installationsplatte, die das Gerät auf dem Boden fixiert oder zwei Geräte als Turm verbindet.

Tip and go – Programm mit einem Tastendruck wählen

Die Unimatic Geräte werden im Mehrfamilienhaus von unterschiedlichen Menschen genutzt, eine unkomplizierte Bedienung ist demnach entscheidend.

Eine selbsterklärende Bedienblende gewährleistet eine einfache Bedienung durch unterschiedlichste Anwender. Die meisten Programme sind mit nur einem Tastendruck wählbar. Der Waschvorgang startet mit dem bewährten Tip and go automatisch. Mit der Sprachwahl auf der Bedienblende lassen sich neun Sprachen direkt und einfach anwählen.

Viele Optionen für saubere Resultate

Von Sprintprogrammen bis zu Programmen für verschiedene Textilarten: Die Unimatic Waschmaschinen bieten für jedes Bedürfnis und jede Textilie eine saubere und schonende Lösung.

eco 40–60

Das neue Programm eco 40–60 ist ein energiesparendes Waschprogramm, das die Standardprogramme 40 °C und 60 °C ersetzt. Normal verschmutzte Baumwollwäschestücke, die für 40 oder 60 °C gekennzeichnet sind, können im gleichen Programm gemeinsam gewaschen werden.

Dampfglätten – praktisch bügelfrei

Mit Dampfglätten wird das Bügeln in den meisten Fällen überflüssig. Dampf gelangt über feine Öffnungen in die Schontrommel und entknittert die Textilien. Dampfglätten lässt sich bei fast allen Programmen als Zusatzprogramm hinzuwählen.

Milbenstopp und Hautschutz – weniger Allergieerreger

Das Programm Milbenstopp befreit Textilien bis zu 100 % von Milben und eliminiert damit Auslöser von Allergien und Atemwegsproblemen. Der Milbenstopp ist als Zusatz zu Waschprogrammen zwischen 60 und 95 °C wählbar. Ebenfalls eine Erleichterung für Allergiker und Menschen mit empfindlicher Haut ist die Funktion Hautschutz. Diese beinhaltet zwei zusätzliche Spülgänge und einen erhöhten Wasserstand beim Spülen.

Milbenstopp in Zusammenarbeit mit

aha Allergiezentrum Schweiz
Centre d'Allergie Suisse
Centro Allergie Svizzera

Hygieneempfehlung und Gerätehygiene

Mit der Zeit können sich in der Waschmaschine Keime und unangenehme Gerüche bilden. Damit das nicht passiert, haben wir die Hygieneempfehlung entwickelt. Das Gerät meldet, wenn schon länger kein Programm mit mindestens 60 °C mehr benutzt wurde, und empfiehlt, das Gerätehygieneprogramm (ohne Textilien) zu starten. Alternativ kann ein reguläres Waschprogramm mit mindestens 60 °C gewählt werden. So bleibt die Waschmaschine über die ganze Lebensdauer hinweg hygienisch einwandfrei.

Geprüft und bestätigt durch

TESTEX®

Ohne Dampfglätten: voller Knitter

Mit Dampfglätten: knitterfrei

V-ZUG Exklusivität: Vibration Absorbing System

Leises Waschen dank Vibration Absorbing System.

Alle Adora und Unimatic Waschmaschinen waschen dank der V-ZUG Exklusivität Vibration Absorbing System (VAS) besonders leise und vibrationsarm. Da sich die Wäsche in der Trommel generell unregelmässig verteilt, entstehen beim Schleudern automatisch Unwucht und Vibrationen. Wir haben ein System entwickelt, das diese auf ein Minimum reduziert. Die intelligente Sensorik ermittelt beim Schleudervorgang Lage und Menge der Wäsche. Die Trommel ist mit Kammern ausgestattet, die Wasser aufnehmen können. Durch automatisches, schnelles Einfüllen von Wasser in diese Rippen wird Unwucht ausgeglichen – die Maschine läuft ruhiger und hält länger.

Vibration Absorbing System

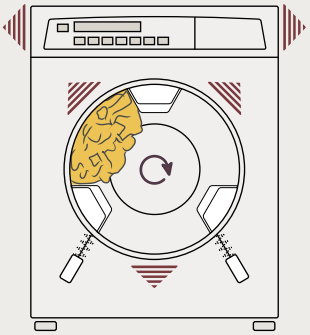

Einseitig liegende Wäsche verursacht Unwucht und Vibrationen.

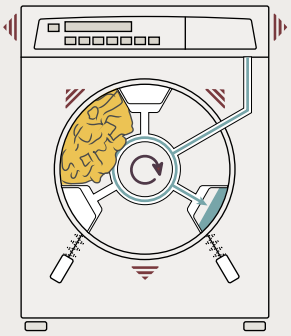

Die Sensorik misst die Unwucht und gleicht sie mit Wasser aus.

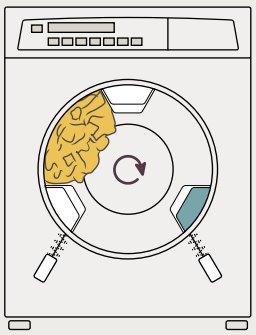

Die Schontrommel läuft wieder zentrisch und ruhig.

Produktvergleich
Unimatic Waschmaschinen

	Unimatic SL	Unimatic S
Prospektseite	66	66
Ausführungen		
Energieeffizienzklasse	D	D
Schleuderwirkungsklasse	A	B
Schleuderdrehzahl (U/min)	400–1600	400–1500
Beladung (kg)	1–8	1–8
Türanschlag	l/r	l/r
Tür	Chrom	Chrom
Luftschallemissionen des Schleudergangs in dB(A)	67	66
Anwendungen		
Vibration Absorbing System (VAS)	■	■
Teilbeladungs-Sparautomatik	■	■
Kindersicherung	■	■
Trübungssensor	■	
Dampfglätten	■	
Schnelle Sprintprogramme 40 °C/60 °C	■	■
Textilarten	■	
Extraprogramme	■	
Hygieneempfehlung	■	■
Gerätehygiene	■	■
Milbenstopp	■	
Verschmutzungsgrad	■	
Bedienung		
Tip and go	■	■
Anzeige	Klartext, 2-zeilig	Digitalanzeige, 4-stellig
Startaufschub (bis 24 h)	■	■
Sprachen	de, fr, it, rm, en, es, pt, sr, hr	–
Herkunftsland	Schweiz	Schweiz

Unimatic SL

Die robuste und schnelle Waschmaschine eignet sich dank der mehrsprachigen Klartextanzeige perfekt für den Mehrfamilienwaschraum.

Ausstattung

Bedienung und Anzeige

- Drucktasten
- Klartextanzeige
- Automatische Türöffnung
- Einfüllöffnung 35 cm
- Türöffnungswinkel 180°
- Freistehend oder säulenfähig
- Installationsplatte

Geräteinformationen

Masse (H × B × T) 900 × 660 × 666 mm
Anschluss 380 - 415 V 2N~ 4300 W 10 A

D | A Schleuderwirkung | A Luftschallemission

Ausführung	Artikelnummer	Preis inkl.	exkl.
Standardgerät			
Türanschlag links	**28860**0	**4440.–**	4122.56
Türanschlag rechts	**28861**0	**4440.–**	4122.56
Warmwasseranschluss			
Türanschlag links	**28860**4	**4790.–**	4447.54
Türanschlag rechts	**28861**4	**4790.–**	4447.54
vRG		**19.95**	18.52

Unimatic S

Für schnelles und zuverlässiges Waschen im Gemeinschaftswaschraum.

Ausstattung

Bedienung und Anzeige

- Drucktasten
- Digitalanzeige
- Automatische Türöffnung
- Einfüllöffnung 35 cm
- Türöffnungswinkel 180°
- Freistehend oder säulenfähig
- Installationsplatte

Geräteinformationen

Masse (H × B × T) 900 × 660 × 666 mm
Anschluss 380 - 415 V 2N~ 4300 W 10 A

D | B Schleuderwirkung | A Luftschallemission

Ausführung	Artikelnummer	Preis inkl.	exkl.
Standardgerät			
Türanschlag links	**28760**0	**4200.–**	3899.72
Türanschlag rechts	**28761**0	**4200.–**	3899.72
Warmwasseranschluss			
Türanschlag links	**28760**4	**4550.–**	4224.70
Türanschlag rechts	**28761**4	**4550.–**	4224.70
vRG		**19.95**	18.52

Mass-Skizzen

Unimatic SL, Unimatic S

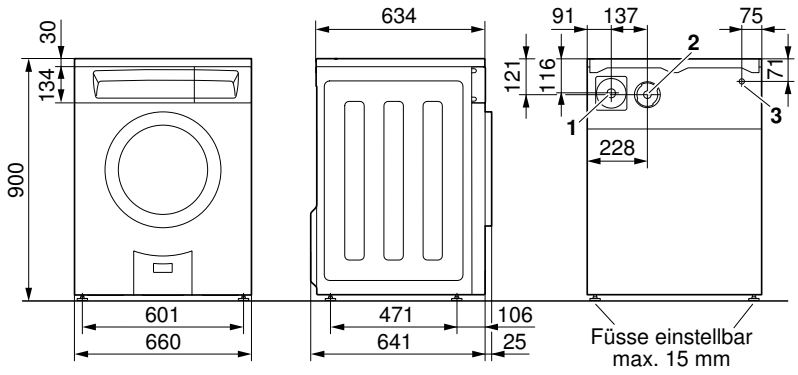

1 Anschluss Kaltwasser; Metallpanzerschlauch mit Feinfilter, Länge: 1,25 m, G¾"

2 Anschluss Ablaufschlauch mit Bogen, Länge: 1,5 m

3 Austritt elektrisches Anschlusskabel

*4 Nur bei Einhaltung des Freiraums über die ganze Gerätefront kann die Waschmittelschublade uneingeschränkt benutzt und zur Reinigung ganz ausgebaut werden.
Länge: 1,8 m, ohne Stecker

Gültig für Artikelnummer

Unimatic SL	Unimatic S
288600	**28760**0
288610	**28761**0
288604	**28760**4
288614	**28761**4

Detaillierte Planungsinformationen finden Sie auf unserer Website.

Unimatic Trocknen

Für den intensiven Gebrauch ausgelegt.
Unimatic Wäschetrockner sind robust,
unkompliziert in der Bedienung und schnell.

Präzise Schweizer Spitzentechnologie

Die Unimatic Wäschetrockner ermöglichen schonendes, sparsames Trocknen in kürzester Zeit.

Extrasanft und schonend für feine Textilien

Die Unimatic Geräte trocknen mittels optimaler Temperatur besonders schonend. Ideal auch für feines, empfindliches Gewebe wie Wolle und Seide.

Neues, ergonomisches Filtersystem

Die neue Filtermatte wird dank des ergonomischen, neuen Designs schnell und unkompliziert entfernt und kann in einem 40-Grad-Waschprogramm von sämtlichen Flusen befreit werden. Ebenso einfach ist sie wieder eingesetzt und der Trockner steht sofort für den nächsten Einsatz bereit. Im Servicefall lässt sich das alte, mehrteilige Filtersystem durch das neue austauschen und damit die Unimatic wesentlich optimieren.

Schontrommel und erleichterte Reinigung

Damit im Mehrfamilienhaus alle Benutzer einen sauberen Trockner vorfinden, sind die Unimatic Wäschetrockner für eine schnelle Gerätereinigung ausgelegt. Die spezielle Schontrommel gewährleistet eine gleichmässige Trocknung und reduziert Knitter.

Sanftes Trocknen

In der grossen Trommel können sich die Textilien im warmen Luftstrom optimal bewegen und gleichmässig trocknen. Die Wäsche zerknittert deutlich weniger und lässt sich leichter bügeln. Die Schontrommel reversiert, ist also wechselseitig drehend. Damit wird verhindert, dass sich die Wäsche beim Trocknen aufrollt und Knäuel entstehen.

Mit wenigen Handgriffen gereinigt

Die UnimaticTrockner sind so konzipiert, dass die Flusenentfernung am Sieb mit nur wenigen Handgriffen erledigt ist und sie bereit für den nächsten Einsatz sind. Beide Flusensiebe können für die Reinigung bequem entnommen, gereinigt und wieder eingesetzt werden.

Ersatzmatten garantieren unterbruchfreien Betrieb

Um die regelmässige Pflege der Filtermatte zu erleichtern, liegt allen Geräten eine Ersatzmatte bei. Die Matte kann ausgetauscht und während des Betriebes in Ruhe gereinigt werden. Besonders in Überbauungen mit mehreren Waschräumen erleichtert das den Waschtag.

Flusensiebe: einfache Reinigung nach jeder Benutzung

Filtermatte inklusive Ersatzmatte: Reinigung nach Bedarf

Produktvergleich
Unimatic Wäschetrockner

	Unimatic TSL WP	Unimatic TL WP
Prospektseite	74	74
Ausführungen		
Energieeffizienzklasse	A++	A++
Kondensationseffizienzklasse	A	A
Beladung (kg)	1–7	1–7
Türanschlag	l/r	l/r
Säulenfähig	■	■
Wärmepumpentechnologie	■	■
Lärmemission dB(A)	66	66
Anwendungen		
Kindersicherung	■	■
Stark Trocknen	■	■
Normal Trocknen	■	■
Bügelfeucht	■	■
Mangelfeucht	■	■
Entknitterprogramm	■	■
Schonend	■	■
Extraschonend	■	
Textilarten	■	
Zeitliches Trocknen	■	■
Bedienung		
Türöffnungsautomatik	■	■
Tip and go	■	■
Anzeige	Klartext, 2-zeilig	Digitalanzeige, 4-stellig
Startaufschub (bis 24 h)	■	■
Sprachen	de, fr, it, rm, en, es, pt, sr, hr	–
Herkunftsland	Schweiz	Schweiz

Unimatic TSL WP

Robust, schnell und zuverlässig: der passende Wäschetrockner zur Unimatic SL.

Ausstattung

Bedienung und Anzeige

- Drucktasten
- Klartextanzeige
- Restfeuchteabtastung
- Einfüllöffnung 33 cm
- Türöffnungswinkel 180°
- Freistehend oder säulenfähig
- Kondenswasser-Direktablauf
- Installationsplatte

Geräteinformationen

Masse (H × B × T)	900 × 660 × 810 mm		
Anschluss	400 V 3N~	1500 W	10 A

Ausführung	Artikelnummer	Preis inkl.	exkl.
Standardgerät			
Türanschlag links	**17330**0	**4560.–**	4233.98
Türanschlag rechts	**17331**0	**4560.–**	4233.98
vRG		**28.–**	26.-

Unimatic TL WP

Der Einstiegstrockner im Unimatic Sortiment ist die perfekte Ergänzung zur Unimatic S.

Ausstattung

Bedienung und Anzeige

- Drucktasten
- Digitalanzeige
- Restfeuchteabtastung
- Einfüllöffnung 33 cm
- Türöffnungswinkel 180°
- Freistehend oder säulenfähig
- Kondenswasser-Direktablauf
- Installationsplatte

Geräteinformationen

Masse (H × B × T)	900 × 660 × 810 mm		
Anschluss	400 V 3N~	1200 W	10 A

Ausführung	Artikelnummer	Preis inkl.	exkl.
Standardgerät			
Türanschlag links	**19930**0	**4200.–**	3899.72
Türanschlag rechts	**19931**0	**4200.–**	3899.72
vRG		**28.–**	26.-

Mass-Skizzen

Unimatic TSL WP, Unimatic TL WP

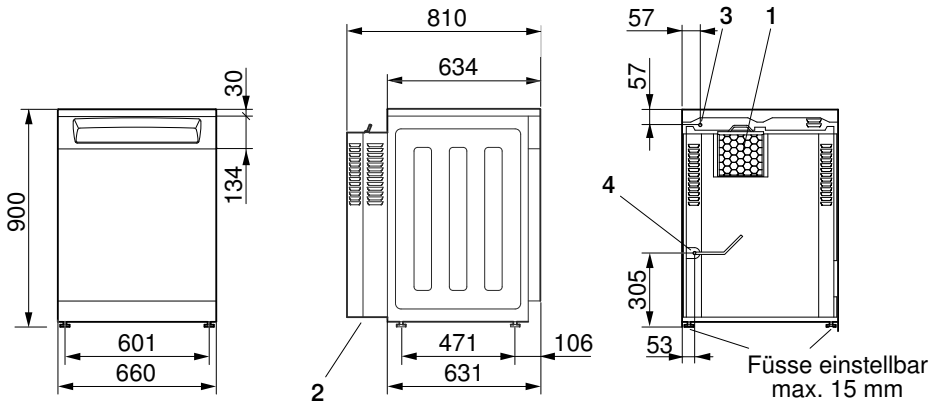

1 Kühllufteintritt
2 Kühlluftaustritt
3 Austritt elektrisches Anschlusskabel, Länge: 1,8 m, ohne Stecker
4 Kondenswasserablauf; Ablaufstutzen: ø aussen 10 mm
Länge: 2 m

Gültig für Artikelnummer

Unimatic TSL WP	Unimatic TL WP
173300	**19930**0
173310	**19931**0

Detaillierte Planungsinformationen finden Sie auf unserer Website.

RefreshButler

Er sorgt für frische und gepflegte Kleidung: mit exklusiven Programmen für besonders delikate Textilien.

Frische, hygienisierte Kleidung, ohne zu waschen

Der RefreshButler neutralisiert Gerüche, entfernt Bakterien und trocknet feuchte Kleidung – ein einzigartiges Textilpflegesystem, in der Schweiz von Hand produziert.

Getragene Anzüge werden im RefreshButler schonend aufgefrischt und entknittert. Der RefreshButler entfernt bis zu 99.99 % aller Keime und Bakterien. Sportkleidung und -schuhe können trocken aus dem RefreshButler entnommen werden. Mäntel und empfindliche Textilien hängt man einfach mit den mitgelieferten Spezial-kleiderbügeln hinein.

Bedient wird der RefreshButler über ein intuitives TouchDisplay. Die farbechte LED-Beleuchtung sorgt für eine optimale Übersicht im Innern. Der Innenraum ist mit klappbaren Kleiderstangen, hochwertigen Kleiderbügeln und einem Korb für Kleintextilien ausgestattet.

Der RefreshButler kann freistehend platziert oder eingebaut werden. Installations-anleitungen für einen effizienten Einbau sind auf **vzug.com** vorhanden.

Exklusive Programme für empfindliche Textilien

Mit den Programmen Auffrischen, Entknittern, Trocknen und Hygienisieren erhält wertvolle Kleidung im RefreshButler schonendste Pflege.

Auffrischen

Das Auffrischen neutralisiert Gerüche wie etwa Kochgerüche und Zigarettenrauch ohne Chemieeinsatz. Mittels Photokatalyse-Technologie und Dampf werden die Geruchsmoleküle aus den Textilien entfernt und sukzessive abgebaut. Mit der Zusatzfunktion Entknittern werden Knitter und Tragefalten, zum Beispiel im Ellenbogenbereich oder bei Anzughosen im Schritt- und Kniebereich, stark reduziert. Textilien wie Pelz und Leder eignen sich nicht für dieses Programm.

Bestätigt durch

TESTEX®

Hygienisieren

Mit dem Programm Hygienisieren werden bis zu 99,99 % aller Keime und Bakterien eliminiert. Textilien wie Pelz und Leder eignen sich nicht für dieses Programm.

Bestätigt durch

GETESTET

Trocknen

Textilien und Schuhe trocknen im RefreshButler dank warmer Luft ohne mechanische Einwirkung.

Bestätigt durch

TESTEX®

RefreshButler V6000

Pflege, Hygienisierung und Auffrischen von Kleidung.

Ausstattung

Merkmale

- TouchControl
- Vollfarbiges Grafikdisplay
- Beleuchtung LED
- Klappbare Kleiderstange
- 5 Hochwertige Kleiderbügel
- 1 Korb für Kleintextilien
- Frischwassertank
- Kondensatablauftank
- kostenlose Heimberatung

Geräteinformationen

Masse (H × B × T)	1960 × 775 × 570 mm		
Anschluss	230 V~	1200 W	10 A

Ausführung	**Artikelnummer**	**Preis inkl.** exkl.
Standardgerät		
Nero	**14003**00000	Preis auf Anfrage
ChromeClass	**14003**00003	Preis auf Anfrage

Der RefreshButler wird in der Schweiz ausschliesslich über die V-ZUG AG vertrieben.

Mass-Skizzen Excellence Line

RefreshButler V6000

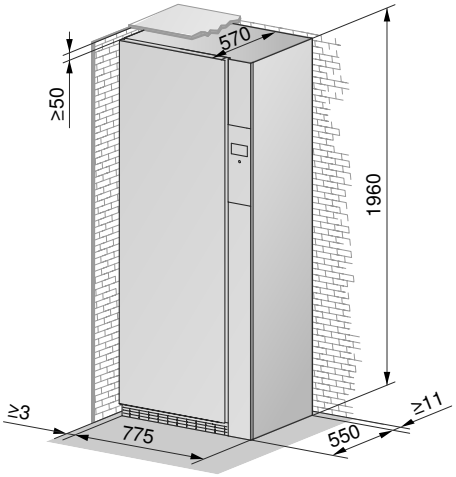

Wird ein RefreshButler freistehend platziert, muss zu den Wänden links und rechts ein Abstand von min. 3 mm eingehalten werden.

Gültig für Artikelnummer

RefreshButler
V6000

1400300000
1400300003

Detaillierte Planungsinformationen finden Sie auf unserer Website.

Zubehör

Perfekt ausgestattet mit dem passenden Zubehör
für Waschmaschinen, Wäschetrockner, Zahlungs-
und Buchungssysteme.

Der Gemeinschaftswaschraum wird neu digital

Unser neues digitales Zahlungs- und Buchungssystem VESTA erleichtert Verwaltungen von Immobilien mit Gemeinschaftswaschräumen die Leistungsabrechnung und Mieter können einfach mit dem Waschplan reservieren und ihr Konto selber betreuen.

Das System VESTA ermöglicht auch den Mietern das Buchen und direkte Bezahlen von Wasch- und Trocknungsgängen über ein eigenes Nutzerkonto. Dank der selbstständigen Nutzung verringert sich der Aufwand für Hauswart, Vermieter und Verwalter massiv.

Installation im Waschraum schafft Transparenz für Vermieter und Verwalter

Ein zentrales Steuerungsdisplay mit eigenständiger Vernetzung wird im Gemeinschaftswaschraum installiert und über einen Satelliten mit jedem Wasch- und Trocknungsgerät verbunden und gesteuert. Es können bis zu 10 Geräte an 1 Display angeschlossen werden. Die Satelliten an den Waschmaschinen und Trockner erkennen die Dauer eines Wasch- bzw. Trocknungszyklus und registrieren den anfallenden Stromverbrauch. Zeitgemässe Zahlungsmethoden garantieren eine sichere und unmittelbare Zahlungsabwicklung und Kontoverwaltung.

Digitaler Waschplan

Auf der Buchungsplattform am Computer oder in der App auf dem Smartphone/Tablet buchen die Nutzer eine freie Maschine oder nehmen eine Reservierung für die Zukunft vor. Alle Einstellungen lassen sich auch direkt am übersichtlichen Display vornehmen. Dies ermöglicht es allen Altersgruppen, ihre Waschtage einfach zu organisieren und mit der bevorzugten Zahlungsmethode (Twint, Visa, EC, Post, Einzahlungsschein etc.) zu bezahlen. Die Nutzer können sich via App überall und jederzeit über ihren Kontostand und die Restlaufzeit des aktuellen Wasch- bzw. Trocknungsgangs informieren. Da die Waschraumgeräte nur zu den effektiv gebuchten Zeiten genutzt werden können, ist eine faire Nutzung für alle Mieter gewährleistet.

VESTA Display: Überprüfung des Kontostandes und einfachste Bedienung dank intuitiver Menü-Führung.

VESTA-System

Eine digitale Lösung, für Einfachheit und Transparenz
im Gemeinschaftswaschraum.

Bedienung und Anzeige

- TouchControl
- Vollfarbiges Grafikdisplay

Geräteinformationen

VESTA Display PAD3 Masse (H × B × T)	155 × 210 × 80 mm		
Anschluss	230 V~	7 W	16 A
VESTA Satellit SAT2 Masse (H × B × T)	186 × 98 × 73 mm		
Anschluss	400 V~	6 W	16 A

Ausführung	**Artikelnummer**	**Preis inkl.**	exkl.
VESTA Display PAD3	**13001**00000	**1260.–**	1169.92
VESTA Satellit SAT2	**13002**00000	**600.–**	1557.10
vRG		**0.60**	0.56

Mass-Skizzen

Vesta Display

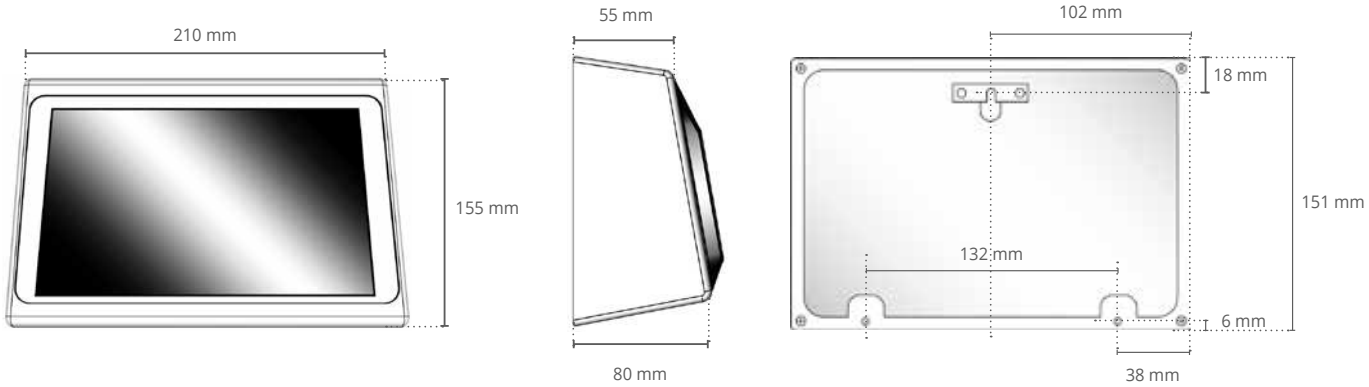

Gültig für Artikelnummer

VESTA DISPLAY

1300100000

Vesta Satellit

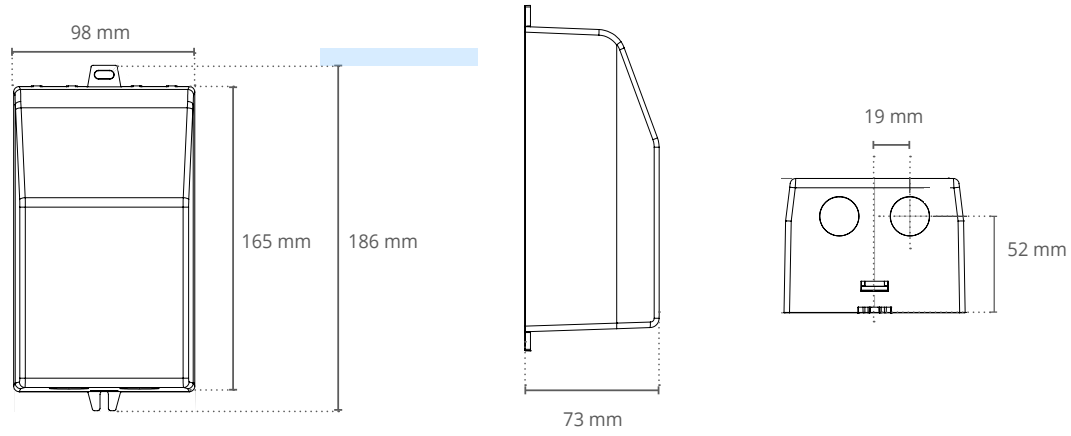

Gültig für Artikelnummer

VESTA SAT

1300200000

Detaillierte Planungsinformationen finden Sie auf unserer Website.

Die Steuerzentrale des digitalen Zahlungssystems: VESTA Display 7'' Touchscreen.

Keine Waschkarte mehr notwendig: Einfache Anmeldung mit einem 4-stelligen Pin.

Bedienungsfreundlich bezahlen und abrechnen

Kassiersysteme sorgen für eine sichere Abrechnung
im Gemeinschaftswaschraum.

Card-System: bargeldlos bezahlen

Die bewährten und handlichen RFID-Benutzerkarten werden elektronisch und persönlich codiert und lassen sich beliebig oft aufladen. Es wird ohne Bargeld bezahlt. Die Klartextanzeige in fünf Sprachen informiert über den aktuellen Kartenwert – so wissen die Nutzer jederzeit über das Guthaben Bescheid. Das System bietet die Möglichkeit, zwei Geräte unabhängig voneinander im gleichen System zu verwalten und tarifgetrennt abzurechnen.

Coin-System: vollelektronisches Prüfsystem

Das bewährte Coin-System kann individuell programmiert werden. Akzeptiert werden Schweizer Franken, Euro und Jetons. Eine Umstellung von Münzen auf bargeldlose Jetons ist jederzeit möglich. Aus Sicherheitsgründen ist dies beispielsweise auf Campingplätzen ein Vorteil. Zusätzlich erhöht die robuste, verstärkte Kassenverriegelung des Coin-Systems die Sicherheit gegen das Aufbrechen. Das Coin-System zwei bietet die Möglichkeit, zwei Geräte unabhängig voneinander im gleichen System zu verwalten und tarifgetrennt abzurechnen.

Card-System

Für einfaches Bezahlen mit wiederaufladbaren Karten im Mehrfamilienwaschraum.

Bedienung und Anzeige

- Kartensystem
- Bargeldlos
- RFID-Karte (berührungslos)
- Klartextanzeige

Geräteinformationen

Masse (H × B × T)	225 × 250 × 105 mm		
Anschluss	230 V~	6 W	16 A

Ausführung	Artikelnummer	Preis inkl.	exkl.
Für 1 Gerät			
Card-System 1	**81A10**0	**1260.–**	1169.92
Für 2 Geräte			
Card-System 2	**82A10**0	**1620.–**	1504.18
vRG		**0.60**	0.56

Coin-System

Das praktische Bezahlsystem akzeptiert Schweizer Franken, Euro oder Jetons.

Bedienung und Anzeige

- Münzen-System
- Digitalanzeige
- Elektronischer Münzenprüfer

Geräteinformationen

Masse (H × B × T)	348 × 170 × 170 mm		
Anschluss	230 V~	10 W	16 A

Ausführung	Artikelnummer	Preis inkl.	exkl.
Für 1 Gerät			
Coin-System 1	**24520**0	**900.–**	835.65
Für 2 Geräte			
Coin-System 2	**24620**0	**1200.–**	1114.21
vRG		**0.60**	0.56

Mass-Skizzen

Card-System

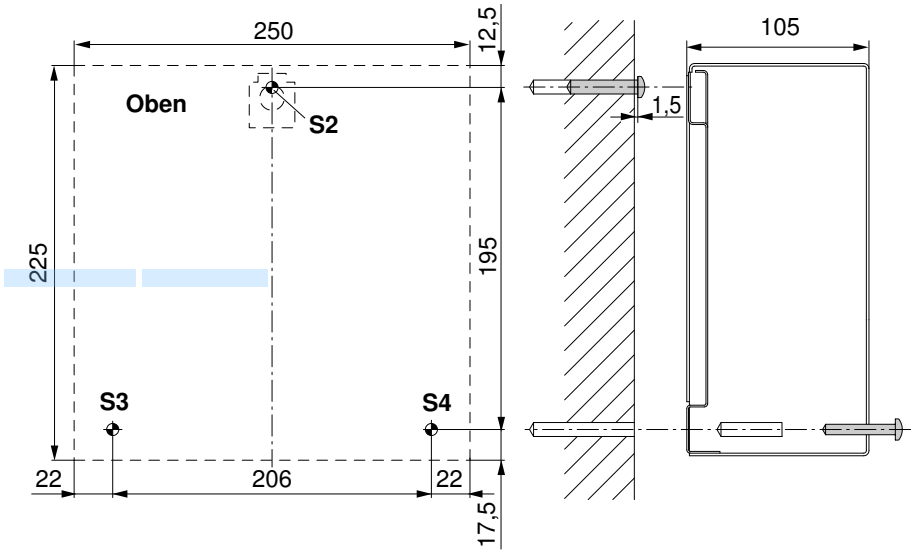

Gültig für Artikelnummer

Card-System

81A100
82A100

Coin-System

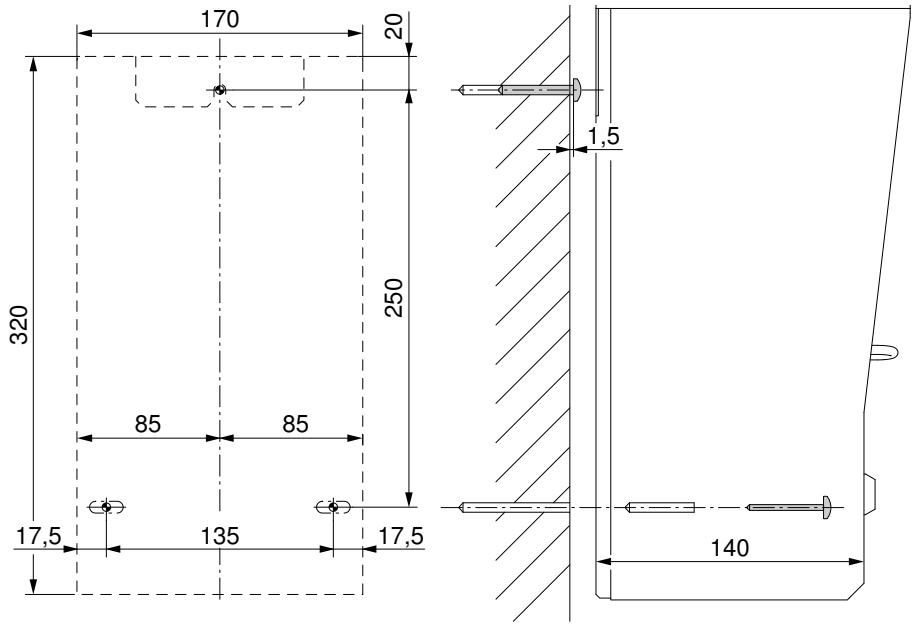

Gültig für Artikelnummer

Coin-System

245200
246200

Detaillierte Planungsinformationen finden Sie auf unserer Webseite.

Zubehör Kassiersysteme

1

2

3

4

	Beschreibung	Art.-Nr.	Preis	Preis exklusive	Card-System 2	Card-System 1	Coin-System 2	Coin-System 1
1	Benutzerkarte	H30030	**20.–**	18.57	■	■		
2	Ladekarte	H30032	**20.–**	18.57	■	■		
3	Totalisatorkarte	H30034	**20.–**	18.57	■	■		
4	Jetons, Set à 50 Stk.	W91034	**30.–**	27.86			■	■

■ mit Gerät kompatibel

Weiteres Zubehör auf **vzug.com/zubehoer**

Zubehör Waschmaschinen

1

Beschreibung		Art.-Nr.	Preis	Preis exklusiv	AdoraWaschen V6000	AdoraWaschen V4000	AdoraWaschen V2000	AdorinaWaschen V600	AdorinaWaschen V400	AdorinaWaschen V200	Unimatic SL	Unimatic S
1	Adora Komfortschublade	W31357	**479.–**	444.75	■	■						
2	Einlauf-Panzerschlauch 2 m mit Filter	P30047	**62.–**	57.57				■	■	■	■	■
3	Einlauf-Panzerschlauch 3 m mit Filter	P30048	**62.–**	57.57				■	■	■	■	■
4	Nito-Kupplung Wasseranschluss	8106801	**67.–**	62.21	■	■	■	■	■	■	■	■
5	Ablaufschlauch 4m (Set)	W33543	**54.–**	50.14	■	■	■	■	■		■	■
6	Optionen-Steuerset SSM230 für 230V/16A	P60036	**246.–**	228.41			■	■	■	■		
7	Optionen-Steuerset SSM400 für 400V3N/25A	P60037	**278.–**	258.12	■	■					■	■
8	Fixier-Rondellen (Set à 2 Stk.)	81131132	**30.–**	27.86	■	■	■	■	■	■	■	■

■ mit Gerät kompatibel

Zubehör Wäschetrockner

1

2

Beschreibung		Art.-Nr.	Preis	Preis exklusive	AdoraTrocknen V6000	AdoraTrocknen V4000	AdoraTrocknen V2000	CombiAdoraTrocknen V4000	AdorinaTrocknen V400	AdorinaTrocknen V200	Unimatic TSL WP	Unimatic TL WP
1	Adora Komfortschublade	W31357	**479.–**	444.75	■	■	■	■				
2	Trocknerkorb	W55884	**91.–**	84.49	■	■	■	■				
3	Optionen-Steuerset SSM230 für 230V/16A	P60036	**246.–**	228.41	■	■	■	■	■	■		
4	Optionen-Steuerset SSM400 für 400V3N/25A	P60037	**278.–**	258.12							■	■
5	Fixier-Rondellen (Set à 2 Stk.)	81131132	**30.–**	27.86	■	■	■	■	■	■	■	■
6	Kombiablaufset	W55969	**51.–**	47.35	■	■	■	■				
7	Türanschlag 130 ° (Nischeneinbau)	W54086	**53.–**	49.21	■	■	■	■				
8	Zwischenbausatz für Wasch-/Trockensäule Adorina V200/V400/V600	1109598	**76.–**	70.57					■	■		
9	Sockelblende Unimatic	W50488	**79.–**	73.35							■	■

■ mit Gerät kompatibel

Weiteres Zubehör auf **vzug.com/zubehoer**

Trocknen an der Wäscheleine

Raumluft-Wäschetrockner und Wäscheleinensysteme unserer Tochtergesellschaft SIBIRGroup AG ergänzen Waschmaschinen und Trockner. Sie trocknen aufgehängte Wäsche in kürzester Zeit.

Raumluft-Wäschetrockner: für Räume mit Wäschehängevorrichtung

Der Raumluft-Wäschetrockner ESCOlino sorgt in Kombination mit einer Wäschehängevorrichtung schnell für trockene Wäsche im Einfamilienhaus oder im Gemeinschaftswaschraum. Die Zwei-Tasten-Bedienung ist benutzerfreundlich und das Flusensieb lässt sich mit wenigen Handgriffen reinigen. Die Wärmepumpentechnologie ist sehr niedrig im Energieverbrauch.

Exklusivbezug über die SIBIRGroup AG, eine Tochtergesellschaft der V-ZUG AG
Tel. 044 755 73 00
Fax 044 755 73 01
info@sibirgroup.ch,
sibirgroup.ch

Wäscheleinensystem: für alle Räume

Die Wäscheleinen ESCOleina können individuell im Innenraum montiert werden, wo sie wetterunabhängiges, natürliches Trocknen ermöglichen. Die Wäscheleinesysteme sind in verschiedenen Längen und Montagemöglichkeiten erhältlich. Das vielfältige Angebot erlaubt eine massgenaue Montage von Wand zu Wand oder Wand zu Decke. Zusatzwäscheleinen, Wäscheklammerschalen und Wäschetische sind ebenfalls erhältlich.

SIBIR ESCOlino 110 und 115

- Geeignet für 5 bis 10 bzw. 10 bis 15 kg Wäsche
- Trockenleine: 20–40 bzw. 40–60 m Länge

SIBIR ESCOlino 120

- Geeignet für 15 bis 25 kg Wäsche
- Trockenleine: 60–100 m Länge

Adora Waschmaschinen Einfamilienhaus und Wohnung

FEA Die nachstehende standardisierte Warendeklaration entspricht den vom FEA FACHVERBAND ELEKTROAPPARATE FÜR HAUSHALT UND GEWERBE SCHWEIZ in Zusammenarbeit mit Konsumentenorganisationen herausgegebenen Richtlinien. Die Warendeklaration basiert auf den Normen der IEC INTERNATIONAL ELECTROTECHNICAL COMMISSION (Fachkommission TC 59).

Bezeichnung	Einheit			
Markenname		**V-ZUG AG**		
Modellbezeichnung		**AdoraWaschen V6000**	**AdoraWaschen V4000**	**AdoraWaschen V2000**
Produktnummer		11025	11023	11021
Nennkapazität	kg	8	8	8
Kategorie/Geräteart		Waschmaschine/Frontloader	Waschmaschine/Frontlader	Waschmaschine/Frontlader
Abbildung Seite		28	28/29	29
Effizienz und Verbrauch [1]				
Energieeffizienzklasse/Effizienzindex	A bis G/EEI	A/50	C/68	D/79,2
Energieverbrauch pro Betriebszyklus	kWh	0,455	0,620	0.720
Leistungsaufnahme im Aus-/Bereitschaftszustand/Zeitvorwahl/vernetzter Bereitschaftszustand	W	–/0,15/1,8/1,0	–/0,15/1,8/1,0	–/0,15/1,8/1,0
Wasserverbrauch pro Betriebszyklus	L	42	43	45
Gebrauchseigenschaften [1]				
Schleudereffizienzklasse	von A bis G	A	B	B
Schleuderdrehzahl (Voll-/Halb-/Viertelbeladung)	U/min	1600/1600/1600	1570/1600/1600	1400/1400/1400
Restfeuchte [2] (Voll-/Halb-/Viertelbeladung)	%	43/42/44	49/49/49	51/51/52
Wascheffizienzindex		1,04	1,04	1,04
Spülwirkung	g/kg	3,90	4,30	4,70
Höchste Temperatur in der Wäsche (Voll-/Halb-/Viertelbeladung)	°C	41/39/27	38/38/26	42/41/28
Programmdauer (Voll-/Halb-/Viertelbeladung)	min	210/160/155	215/165/165	215/165/165
Automatische Ausschaltzeit	min	0	0	0
Luftschallemissionsklasse im Schleudern	von A bis D	A	A	A
Luftschallemission im Schleudern	dB (A) re 1pW	71	69	69
Bauform				
Einbaugerät		–	–	–
Standgerät mit Arbeitsplatte		●	●	●
Standgerät unterbaufähig		–	–	–
Türanschlag [3]		l/r/w	l/r/w	l/r/w
Abmessungen Gerät [4]				
Höhe	cm	85	85	85
Breite	cm	59,5	59,5	59,5
Tiefe (einschliesslich Wandabstand)	cm	59,2 (63,8)	59,2 (63,8)	59,2 (63,8)
Höhe für Unterbau	cm	85	85	85
Tiefe bei geöffneter Tür (einschliesslich Wandabstand)	cm	105,9	105,9	105,9
Höhe verstellbar	mm	20	20	20
Leergewicht	kg	88,5	69	63
Elektrischer Anschluss [5]				
Spannung	V/Hz	400V 2N~/230V~	400V 2N~/230V~	230V~
Anschlusswerte	kW	3,5/2,1	3,5/1,8	2,3
Absicherung	A	10/10	10/10	10
Wasseranschluss				
Druckschlauch G ¾	m	1,25	1,25	1,25
anschliessbar an Kalt-/Warmwasser		●/–	●/●	●/–
weitere Anschlussarten	siehe Seite	24	24	24
Wasserdruck	bar	1–10	1–10	1–10
Sicherheit und Service				
Herkunftsland		CH		
Name und Adresse des Anbieters		V-ZUG AG, Industriestrasse 66, 6302 Zug		
Service durch		V-ZUG AG		
Ausstattung				
Garantie	Jahre	2	2	2
V-ZUG Home		WLAN	WLAN	WLAN
Waschmaschine mit Wärmepumpentechnologie		●	–	–
Blende		Acrylglas	Acrylglas	Acrylglas
Bedienung		TouchBedienung	TouchBedienung	TouchBedienung
Anzeige		Vollfarbiges Grafikdisplay	Vollfarbiges Grafikdisplay	Vollfarbiges Grafikdisplay
Sprachen des TouchDisplays/der Klartextanzeige		9	9	9
Trommelbeleuchtung		●	●	●
Buntwäsche 60 °C 400 V 10 A/230 V 16 A	Dauer min	75	75	–
Buntwäsche 60 °C 230 V 10 A	Dauer min	92	92	90
Buntwäsche 60 °C Sprint 400 V 10 A/230 V 16 A	Dauer min	39	39	–
Buntwäsche 60 °C Sprint 230 V 10 A	Dauer min	48	48	45
Buntwäsche 40 °C 400 V 10 A/230 V 16 A	Dauer min	65	65	–
Buntwäsche 40 °C 230 V 10 A	Dauer min	74	74	75
Buntwäsche 40 °C Sprint 400 V 10 A/230 V 16 A	Dauer min	28	28	–
Buntwäsche 40 °C Sprint 230 V 10 A	Dauer min	35	35	35
Dampfglätten Plus/Dampfglätten		●/●	–/●	–/–
Vibration Absorbing System (VAS)		●	●	●
Milbenstopp/Hautschutz		●/●	●/●	–/–
Teilbeladungs-Sparautomatik		●	●	●
Favoriten		●	●	●
Textilarten		●	●	–
FirstWash		●	●	–
Startaufschub	bis h	24	24	24
OptiDos		–	○	–
EcoManagement		●	●	–
Anschlusskabel	m	1,8	1,8	1,8
Zulaufschlauch mit Aquastop		●	●	●
Ablaufschlauch	m	1,5	1,5	1,5
Installationsplatte		●	●	●
Förderhöhe der Ablaufpumpe	m	1,2	1,2	1,2
Weitere Ausstattungsmerkmale	siehe Seite	27	27	27

Erläuterungen

●/– vorhanden/nicht vorhanden

1) Die Verbrauchswerte wurden ermittelt nach gültiger Norm EN 60456. Bei der Angabe dieser Werte handelt es sich um gewichtete Werte für Voll-/Halb-/und Viertelbeladung, basierend auf dem Programm eco 40-60.

2) Entwässerungsgrad 100 % bedeutet, dass in 1 kg Wäsche (Trockengewicht) nach dem Schleudern noch 1 kg Wasser gebunden ist. Je kleiner der %-Wert, desto weniger feucht ist die Wäsche.

3) Türanschlag: l = links, r = rechts, w = wechselbar
Beispiel: l/w entspricht Anlieferungszustand, Türanschlag links, Anschlag wechselbar.

4) Bei Unterbaugeräten Nischenmasse. Weitere Massangaben sind den Prospekten zu entnehmen.

5) Angaben über Umschaltmöglichkeiten sind ggf. den Prospekten zu entnehmen.

Hinweis: Stand der Tabellenangaben 01/2021. Weiterentwicklungen vorbehalten.

Adorina Waschmaschinen Einfamilienhaus und Wohnung

Die nachstehende standardisierte Warendeklaration entspricht den vom FEA FACHVERBAND ELEKTROAPPARATE FÜR HAUSHALT UND GEWERBE SCHWEIZ in Zusammenarbeit mit Konsumentenorganisationen herausgegebenen Richtlinien. Die Warendeklaration basiert auf den Normen der IEC INTERNATIONAL ELECTROTECHNICAL COMMISSION (Fachkommission TC 59).

Bezeichnung	**Einheit**			
Markenname		**V-ZUG AG**		
Modellbezeichnung		**AdorinaWaschen V600**	**AdorinaWaschen V400**	**AdorinaWaschen V200**
Produktnummer		11032	11031	11030
Nennkapazität	kg	8	8	7
Kategorie/Geräteart		Waschmaschine/Frontlader	Waschmaschine/Frontlader	Waschmaschine/Frontlader
Abbildung Seite		52	52	53
Effizienz und Verbauch [1]				
Energieeffizienzklasse/Effizienzindex	A bis G/EEI	C/68,5	C/68,5	D/79,5
Energieverbrauch pro Betriebszyklus	kWh	0,623	0,623	0,685
Leistungsaufnahme im Aus-/Bereitschaftszustand/Zeitvorwahl/vernetzter Bereitschaftszustand	W	–/0,44/0,64/–	–/0,44/0,64/–	–/0,5/0,5/–
Wasserverbrauch pro Betriebszyklus	L	45	45	47
Gebrauchseigenschaften [1]				
Schleudereffizienzklasse	von A bis G	B	B	B
Schleuderdrehzahl (Voll-/Halb-/Viertelbeladung)	U/min	1400/1400/1400	1400/1400/1400	1400/1400/1400
Restfeuchte [2] (Voll-/Halb-/Viertelbeladung)	%	53/53/53	53/53/53	53/53/53
Wascheffizienzindex		1,04	1,04	1,04
Spülwirkung	g/kg	4,90	4,90	4,90
Höchste Temperatur in der Wäsche (Voll-/Halb-/Viertelbeladung)	°C	41/35/22	41/35/22	39/31/23
Programmdauer (Voll-/Halb-/Viertelbeladung)	min	218/167/167	218/167/167	207/161/161
Automatische Ausschaltzeit	min	0	0	0
Luftschallemissionsklasse im Schleudern	von A bis D	A	A	A
Luftschallemission im Schleudern	dB (A) re 1pW	71	71	72
Bauform				
Einbaugerät		–	–	–
Standgerät mit Arbeitsplatte		●	●	●
Standgerät unterbaufähig		–	–	–
Türanschlag [3]		l	l	l
Abmessungen Gerät [4]				
Höhe	cm	84	84	84
Breite	cm	60	60	60
Tiefe	cm	59	59	55
Höhe für Unterbau	cm	–	–	–
Höhe verstellbar	mm	9	9	9
Leergewicht	kg	67	71	72
Elektrischer Anschluss [5]				
Spannung	V/Hz	230~	230~	230~
Anschlusswerte	kW	2,2	2,2	2,2
Absicherung	A	10	10	10
Wasseranschluss				
Druckschlauch G ¾	m	1,5	1,5	1,5
anschliessbar an Kalt-/Warmwasser		●/●	●/–	●/–
weitere Anschlussarten	siehe Seite	48	48	48
Wasserdruck	bar	1–10	1–10	1–10
Sicherheit und Service				
Herkunftsland		TR		
Name und Adresse des Anbieters		V-ZUG AG, Industriestrasse 66, 6302 Zug		
Service durch		V-ZUG AG		
Ausstattung				
Garantie	Jahre	2	2	2
Pflegeleicht 40 °C Kurz	Dauer min	79	79	80
Mix 40 °C	Dauer min	121	121	125
Wolle 40 °C	Dauer min	60	60	62
Jeans 40 °C	Dauer min	151	151	154
Hemden 40 °C	Dauer min	136	136	118
Feinwäsche 30 °C	Dauer min	62	62	
Sprint 30 °C	Dauer min	28	28	28
Kaltwäsche 20 °C	Zusatzprogramm	●	●	●
Teilbeladungs-Sparautomatik		–	–	–
Startaufschub	bis h	24	24	24
Anzeige		Grafikdisplay	Grafikdisplay	Digitalanzeige
Drehwahlschalter		●	●	●
Standby-Sparautomatik		●	●	●
Anschlusskabel	m	1,5	1,5	1,5
Zulauf-Gummidruckschlauch	m	1,5	1,5	1,5
Aquastop		●	●	●
Ablaufschlauch	m	1,5	1,5	1,5
Förderhöhe der Ablaufpumpe	m	1,2	1	1
Weitere Ausstattungsmerkmale	siehe Seite	51	51	51

Erläuterungen

●/– vorhanden/nicht vorhanden

1) Die Verbrauchswerte wurden ermittelt nach gültiger Norm EN 60456. Bei der Angabe dieser Werte handelt es sich um gewichtete Werte für Voll-/Halb-/und Viertelbeladung, basierend auf dem Programm eco 40-60.

2) Entwässerungsgrad 100 % bedeutet, dass in 1 kg Wäsche (Trockengewicht) nach dem Schleudern noch 1 kg Wasser gebunden ist. Je kleiner der %-Wert, desto weniger feucht ist die Wäsche.

3) Türanschlag: l = links, r = rechts, w = wechselbar
Beispiel: l/w entspricht Anlieferungszustand, Türanschlag links, Anschlag wechselbar.

4) Bei Unterbaugeräten Nischenmasse. Weitere Massangaben sind den Prospekten zu entnehmen.

5) Angaben über Umschaltmöglichkeiten sind ggf. den Prospekten zu entnehmen.

Hinweis: Stand der Tabellenangaben 01/2021.
Weiterentwicklungen vorbehalten.

Adora Wärmepumpentrockner Einfamilienhaus und Wohnung

FEA Die nachstehende standardisierte Warendeklaration entspricht den vom FEA FACHVERBAND ELEKTROAPPARATE FÜR HAUSHALT UND GEWERBE SCHWEIZ in Zusammenarbeit mit Konsumentenorganisationen herausgegebenen Richtlinien. Die Warendeklaration basiert auf den Normen der IEC INTERNATIONAL ELECTROTECHNICAL COMMISSION (Fachkommission TC 59).

Bezeichnung	Einheit				
Markenname		**V-ZUG AG**			
Modelbezeichnung		**CombiAdoraTrocknen V4000 DualDry**	**AdoraTrocknen V6000**	**AdoraTrocknen V4000**	**AdoraTrocknen V2000**
Produktnummer		12014	12019	12018	12017
Nennkapazität	kg	7	7	7	7
Kategorie/Geräteart mit/ohne Automatik		Kondensatortrockner mit Wärmepumpe	Kondensatortrockner mit Wärmepumpe	Kondensatortrockner mit Wärmepumpe	Kondensatortrockner mit Wärmepumpe
Abbildung Seite		41	41	42	42
Effizienz und Verbrauch [1]					
Energieeffizienzklasse	von A+++ bis D	A++	A+++	A+++	A++
Energieverbrauch pro Jahr		176	138	138	212
Energieverbrauch des Standard-Baumwollprogramms, Voll-/Teilbefüllung	kWh	1,43/0,84	1,12/0,65	1,12/0,65	1,73/1
Leistungsaufnahme im ausgeschalteten/unausgeschalteten Zustand	W	0,11/2,6	0,09/2,6	0,09/2,6	0,09/2,6
Automatische Ausschaltzeit	min	10	10	10	10
Standardprogramm, auf das sich die Informationen auf dem Etikett und im Datenblatt beziehen		Standardprogramm (Pfeil auf Blende)	Standardprogramm (Pfeil auf Blende)	Standardprogramm (Pfeil auf Blende)	Standardprogramm (Pfeil auf Blende)
Gebrauchseigenschaften					
Gewichtete Programmdauer des Standard-Baumwollprogramms [1]	min	111	126	126	119
Programmdauer Voll-/Teilbefüllung	min	143/87	162/99	162/99	153/93
Kondensationseffizienzklasse [1]	von A bis G	A	A	A	A
Gewichtete Kondensationseffizienz [1]	%	93	93	93	93
Durchschnittliche Kondensationseffizienz, Voll-/Teilbefüllung	%	93/93	93/93	93/93	93/93
Luftschallemission [2]	dB(A)re 1pW	64	62	62	63
Bauform					
Einbaugerät		●	●	●	●
Standgerät mit Arbeitsplatte/säulenfähig		●/●	●/●	●/●	●/●
Standgerät unterbaufähig		●	●	●	●
Türanschlag [3]	l/r/w	l/r/w	l/r/w	l/r/w	l/r/w
Abmessungen Gerät [4]					
Höhe	cm	85	85	85	85
Breite	cm	59,5	59,5	59,5	59,5
Tiefe (einschliesslich Wandabstand)	cm	60/61	60/61	60/61	60/61
Höhe für Unterbau	cm	86	86	86	86
Tiefe bei geöffneter Tür (einschliesslich Wandabstand)	cm	120	120	120	120
Höhe verstellbar	mm	20	20	20	20
Leergewicht	kg	57,5	52	52	52
Elektrischer Anschluss [5]					
Spannung	V/Hz	230V~	230V~	230V~	230V~
Anschlusswerte	kW	1,1	1,05	1,05	0,75
Absicherung	A	10	10	10	10
Sicherheit und Service					
Herkunftsland		CH			
Name und Adresse des Anbieters		V-ZUG AG, Industriestrasse 66, 6302 Zug			
Service durch		V-ZUG AG			
Ausstattung					
Garantie	Jahre	2	2	2	2
V-ZUG Home		WLAN	WLAN	WLAN	WLAN
Wärmepumpe-Kondensationssystem		●	●	●	●
Raumluftwäschetrocknung		●	–	–	–
Blende		Acrylglas	Acrylglas	Acrylglas	Acrylglas
Bedienung		TouchControl	TouchControl	TouchControl	TouchControl
Anzeige		Vollfarbiges Grafikdisplay	Vollfarbiges Grafikdisplay	Vollfarbiges Grafikdisplay	Vollfarbiges Grafikdisplay
Sprachen der Klartextanzeige		9	9	9	9
Automatikprogramm Textilarten		●	●	●	●
SilentPlus		–	●	–	–
Eco		–	●	–	–
Zusatzwahl Sprintprogramm		–	●	–	–
ReversierenPlus		●	●	●	●
Startaufschub	bis h	24	24	24	24
Zeitliches Trocknen	min	10–120	10–120	10–120	10–120
Standby-Sparautomatik		●	●	●	●
Panorama-Einfüllöffnung ⌀ 42 cm und Trommelbeleuchtung		●	●	●	●
Ablaufschlauch	m	2,5	2,5	2,5	2,5
Förderhöhe der Ablaufpumpe	m	1,2	1,2	1,2	1,2
Anschlusskabel	m	1,9	1,9	1,9	1,9
Installationsplatte		●	●	●	●
Weitere Ausstattungsmerkmale	siehe Seite	40	40	40	40

Erläuterungen

●/– vorhanden/nicht vorhanden
Nicht vorhanden bzw. nein.

1) Werte ermittelt nach der gültigen Norm EN 61121. Der Jahresenergieverbrauch basiert auf 160 Trocknungszyklen für das Standard-Baumwollprogramm bei Voll- und Teilbeladung sowie dem Verbrauch der Betriebsarten mit geringer Leistungsaufnahme.

2) Für das Standard-Baumwollprogramm bei vollständiger Befüllung.

3) Türanschlag: l = links, r = rechts, w = wechselbar
Beispiel: l/w entspricht Anlieferungszustand Türanschlag links, Anschlag wechselbar.

4) Die angegebenen Abmessungen sind Mindestmasse für die Unterbaunische. Weitere Abmessungen sind den Prospekten zu entnehmen.

5) Angaben über Umschaltmöglichkeiten sind ggf. den Prospekten zu entnehmen.

Hinweis: Stand der Tabellenangaben 01/2021. Weiterentwicklungen vorbehalten.

Adorina Wärmepumpentrockner Einfamilienhaus und Wohnung

Die nachstehende standardisierte Warendeklaration entspricht den vom FEA FACHVERBAND ELEKTROAPPARATE FÜR HAUSHALT UND GEWERBE SCHWEIZ in Zusammenarbeit mit Konsumentenorganisationen herausgegebenen Richtlinien. Die Warendeklaration basiert auf den Normen der IEC INTERNATIONAL ELECTROTECHNICAL COMMISSION (Fachkommission TC 59).

Bezeichnung	**Einheit**		
Markenname		**V-ZUG AG**	
Modellbezeichnung		**AdorinaTrocknen V400**	**AdorinaTrocknen V200**
Produktnummer		12021	12020
Nennkapazität	kg	8	7
Kategorie/Geräteart mit/ohne Automatik		Kondensatortrockner mit Wärmepumpe	Kondensatortrockner mit Wärmepumpe
Abbildung Seite		56	56
Effizienz und Verbrauch [1]			
Energieeffizienzklasse	von A+++ bis D	A+++	A++
Energieverbrauch pro Jahr		176,7	210,6
Energieverbrauch des Standard- Baumwollprogramms Voll-/Teilbefüllung	kWh	1,42/0,83	1,68/0,98
Leistungsaufnahme im ausgeschalteten/unausgeschalteten Zustand	W	0,4/1	0,5/1
Automatische Ausschaltzeit	min	30	30
Standardprogramm, auf das sich die Informationen auf dem Etikett und im Datenblatt beziehen		Standardprogramm (Pfeil auf Blende)	Standardprogramm (Pfeil auf Blende)
Gebrauchseigenschaften			
Gewichtete Programmdauer des Standard-Baumwollprogramms [1]	min	144	136
Programmdauer Voll-/Teilbefüllung	min	184/114	174/107
Kondensationseffizienzklasse [1]	von A bis G	A	B
Gewichtete Kondensationseffizienz [1]	%	91	86
Durchschnittliche Kondensationseffizienz Voll-/Teilbefüllung	%	91/91	86/86
Luftschallemission [2]	dB(A)re 1pW	62	65
Bauform			
Einbaugerät		–	–
Standgerät mit Arbeitsplatte		●	●
Standgerät unterbaufähig		–	–
Standgerät für Wasch-/Trockensäule		●	●
Türanschlag [3]	l/r/w	l/w	l/w
Abmessungen Gerät [4]			
Höhe	cm	84,6	84,6
Breite	cm	59,5	59,7
Tiefe	cm	64,8	58,9
Höhe für Unterbau	cm	–	–
Höhe verstellbar	mm	18	18
Leergewicht	kg	51	43,5
Elektrischer Anschluss [5]			
Spannung	V/Hz	230~	230~
Anschlusswerte	kW	0,8	0,9
Absicherung	A	10	10
Sicherheit und Service			
Herkunftsland		TR	
Name und Adresse des Anbieters		V-ZUG AG, Industriestrasse 66, 6302 Zug	
Service durch		V-ZUG AG	
Ausstattung			
Garantie	Jahre	2	2
Wärmepumpe-Kondensationssystem		●	●
Bedienung		Drehwahlschalter	Drehwahlschalter
Anzeige		Grafikdisplay	Digitalanzeige
Startaufschub	bis h	24	24
Zeitliches Trocknen	min	10 bis 160	30/45
Kondensatablauf mit Pumpe/Tank		●/●	●/●
Anschlusskabel	m	1,5	1,5
Förderhöhe der Ablaufpumpe	m	0,8	0,8
Ablaufschlauch	m	1,6	1,6
Sprintprogramm		●	●
weitere Ausstattungsmerkmale	siehe Seite	55	55

Erläuterungen

●/– vorhanden/nicht vorhanden
Nicht vorhanden bzw. nein.

1) Werte ermittelt nach der gültigen Norm EN 61121. Der Jahresenergieverbrauch basiert auf 160 Trocknungszyklen für das Standard-Baumwollprogramm bei Voll- und Teilbeladung sowie dem Verbrauch der Betriebsarten mit geringer Leistungsaufnahme.

2) Für das Standard-Baumwollprogramm bei vollständiger Befüllung.

3) Türanschlag: l = links, r = rechts, w = wechselbar
Beispiel: l/w entspricht Anlieferungszustand Türanschlag links, Anschlag wechselbar.

4) Die angegebenen Abmessungen sind Mindestmasse für die Unterbaunische. Weitere Abmessungen sind den Prospekten zu entnehmen.

5) Angaben über Umschaltmöglichkeiten sind ggf. den Prospekten zu entnehmen.

Hinweis: Stand der Tabellenangaben 01/2021. Weiterentwicklungen vorbehalten.

Unimatic Waschmaschinen Gemeinschaftswaschraum und Kleingewerbe

FEA Die nachstehende standardisierte Warendeklaration entspricht den vom FEA FACHVERBAND ELEKTROAPPARATE FÜR HAUSHALT UND GEWERBE SCHWEIZ in Zusammenarbeit mit Konsumentenorganisationen herausgegebenen Richtlinien. Die Warendeklaration basiert auf den Normen der IEC INTERNATIONAL ELECTROTECHNICAL COMMISSION (Fachkommission TC 59).

Bezeichnung	**Einheit**		
Markenname		**V-ZUG AG**	
Modellbezeichnung		**Unimatic SL**	**Unimatic S**
Produktnummer		288	287
Nennkapazität	kg	8	8
Kategorie/Geräteart		Waschmaschine/Frontlader	Waschmaschine/Frontlader
Abbildung Seite		66	66
Effizienz und Verbrauch [1]			
Energieeffizienzklasse/Effizienzindex	A bis G/EEI	D/79,8	D/79,8
Energieverbrauch pro Betriebszyklus	kWh	0,730	0,730
Leistungsaufnahme im Aus-/Bereitschaftszustand/Zeitvorwahl/vernetzter Bereitschaftszustand	W	–/0,46/0,7/–	–/0,46/0,7/–
Wasserverbrauch pro Betriebszyklus	L	44	46
Gebrauchseigenschaften			
Schleudereffizienzklasse	von A bis G	A	B
Schleuderdrehzahl (Voll-/Halb-/Viertelbeladung)	U/min	1590/1600/1600	1500/1500/1500
Restfeuchte [2] (Voll-/Halb-/Viertelbeladung)	%	45/43/44	50/50/52
Wascheffizienzindex		1,04	1,04
Spülwirkung	g/kg	4,50	4,50
Höchste Temperatur in der Wäsche (Voll-/Halb-/Viertelbeladung)	°C	38/39/26	40/40/29
Programmdauer (Voll-/Halb-/Viertelbeladung)	min	216/165/165	210/165/160
Automatische Ausschaltzeit	min	0	0
Luftschallemissionsklasse im Schleudern	von A bis D	A	A
Luftschallemission im Schleudern	dB (A) re 1pW	67	66
Bauform			
Einbaugerät		–	–
Standgerät mit Arbeitsplatte		●	●
Standgerät unterbaufähig		–	–
Türanschlag [3]		l/r/w	l/r/w
Abmessungen Gerät [4]			
Höhe	cm	90	90
Breite	cm	66	66
Tiefe (einschliesslich Wandabstand)	cm	70 (73)	70 (73)
Höhe für Unterbau	cm	–	–
Tiefe bei geöffneter Tür (einschliesslich Wandabstand)	cm	113	113
Höhe verstellbar	mm	20	20
Leergewicht	kg	79	79
Elektrischer Anschluss [5]			
Spannung	V/Hz	400 2N~	400 2N~
Anschlusswerte	kW	4,3	4,3
Absicherung	A	10	10
Wasseranschluss			
Druckschlauch G ¾	m	1,25	1,25
anschliessbar an Kalt-/Warmwasser	●/–	●/○	●/○
Weitere Anschlussarten	siehe Seite	65	65
Wasserdruck	bar	1–10	1–10
Sicherheit und Service			
Herkunftsland		CH	
Name und Adresse des Anbieters		V-ZUG AG, Industriestrasse 66, 6302 Zug	
Service durch		V-ZUG AG	
Ausstattung			
Garantie	Jahre	2	2
Buntwäsche 60 °C/40 °C	Dauer min	70/62	73/65
60 °C Sprint/40 °C Sprint	Dauer min	39/29	39/29
Wolle 30 °C/Handwäsche 20 °C	Dauer min	48/45	48/45
Teilbeladungs-Sparautomatik		●	●
Dampfglätten		●	–
Milbenstopp/Hautschutz		●/●	–/–
Vibration Absorbing System (VAS)		●	●
Schontrommel		●	●
Trübungssensor		●	–
Bedienung		Tip and go	Tip and go
Sprachen		9	-
Anzeige		Klartext, 2-zeilig	Digital, 4-stellig
Startaufschub	bis h	24	24
Standby-Sparautomatik		●	●
Anschlusskabel	m	1,8	1,8
Panzerschlauch mit Filter	m	1,25	1,25
Ablaufschlauch	m	1,5	1,5
Installationsplatte		●	●
Förderhöhe der Ablaufpumpe	m	1,2	1,2
Weitere Ausstattungsmerkmale	siehe Seite	65	65

Erläuterungen

●/– vorhanden/nicht vorhanden

1) Die Verbrauchswerte wurden ermittelt nach gültiger Norm EN 60456. Bei der Angabe dieser Werte handelt es sich um gewichtete Werte für Voll-/Halb-/und Viertelbeladung, basierend auf dem Programm eco 40-60.

2) Entwässerungsgrad 100 % bedeutet, dass in 1 kg Wäsche (Trockengewicht) nach dem Schleudern noch 1 kg Wasser gebunden ist. Je kleiner der %-Wert, desto weniger feucht ist die Wäsche.

3) Türanschlag: l = links, r = rechts, w = wechselbar
Beispiel: l/w entspricht Anlieferungszustand, Türanschlag links, Anschlag wechselbar.

4) Bei Unterbaugeräten Nischenmasse. Weitere Massangaben sind den Prospekten zu entnehmen.

5) Angaben über Umschaltmöglichkeiten sind ggf. den Prospekten zu entnehmen.

Hinweis: Stand der Tabellenangaben 01/2021. Weiterentwicklungen vorbehalten.

Unimatic Wärmepumpentrockner Gemeinschaftswaschraum und Kleingewerbe

Die nachstehende standardisierte Warendeklaration entspricht den vom FEA FACHVERBAND ELEKTROAPPARATE FÜR HAUSHALT UND GEWERBE SCHWEIZ in Zusammenarbeit mit Konsumentenorganisationen herausgegebenen Richtlinien. Die Warendeklaration basiert auf den Normen der IEC INTERNATIONAL ELECTROTECHNICAL COMMISSION (Fachkommission TC 59).

Bezeichnung	Einheit		
Markenname		V-ZUG AG	
Modellbezeichnung		**Unimatic TSL WP**	**Unimatic TL WP**
Produktnummer		173	199
Nennkapazität	kg	7	7
Kategorie/Geräteart mit/ohne Automatik		Kondensatortrockner mit Wärmepumpe	Kondensatortrockner mit Wärmepumpe
Abbildung Seite		74	74
Effizienz und Verbrauch [1]			
Energieeffizienzklasse	von A+++ bis D	A++	A++
Energieverbrauch pro Jahr		208	206
Energieverbrauch des Standard-Baumwollprogramms Voll-/Teilbefüllung	kWh	1,70/1	1,66/1
Leistungsaufnahme im ausgeschalteten/unausgeschalteten Zustand	W	0,1/2,5	0,09/2,5
Automatische Ausschaltzeit	min	30	30
Standardprogramm, auf das sich die Informationen auf dem Etikett und im Datenblatt beziehen		Normal trocken	Normal trocken
Gebrauchseigenschaften			
Gewichtete Programmdauer des Standard-Baumwollprogramms [1]	min	72	75
Programmdauer Voll-/Teilbefüllung	min	91/58	95/60
Kondensationseffizienzklasse [1]	von A bis G	A	A
Gewichtete Kondensationseffizienz [1]	%	92	92
Durchschnittliche Kondensationseffizienz Voll-/Teilbefüllung	%	94/91	92/92
Luftschallemission [2]	dB(A)re 1pW	66	66
Bauform			
Einbaugerät		–	–
Standgerät mit Arbeitsplatte		●	●
Standgerät unterbaufähig		–	–
Standgerät für Wasch-/Trockensäule		●	●
Türanschlag [3]	l/r/w	l/r/w	l/r/w
Abmessungen Gerät [4]			
Höhe	cm	90	90
Breite	cm	66	66
Tiefe (einschliesslich Wandabstand)	cm	81 (87)	81 (87)
Höhe für Unterbau	cm	–	–
Tiefe bei geöffneter Tür (einschliesslich Wandabstand)	cm	137	137
Höhe verstellbar	mm	15	15
Leergewicht	kg	94	94
Elektrischer Anschluss [5]			
Spannung	V/Hz	400 3N~	400 3N~
Anschlusswerte	kW	1,5	1,2
Absicherung	A	10	10
Sicherheit und Service			
Herkunftsland		CH	
Name und Adresse des Anbieters		V-ZUG AG, Industriestrasse 66, 6302 Zug	
Service durch		V-ZUG AG	
Ausstattung			
Garantie	Jahre	2	2
Wärmepumpe-Kondensationssystem		●	●
Bedienung		Tip and go	Tip and go
Anzeige		Klartext, 2-zeilig	Digital, 4-stellig
Sprachen		9	–
Automatikprogramm Textilarten		●	–
Extrasanft		●	–
Wolle/Seide		●/●	●/–
Startaufschub	h	24	24
Zeitliches Trocknen	min	10 - 90	10 - 90
Standby Sparautomatik		●	●
Trommelvolumen	l	158	158
Türöffnungsautomatik		●	●
Geräuschemission	dB(A)	66	66
Weitere Ausstattungsmerkmale	siehe Seite	73	73

Erläuterungen

●/– vorhanden / nicht vorhanden
Nicht vorhanden bzw. nein.

1) Werte ermittelt nach der gültigen Norm EN 61121. Der Jahresenergieverbrauch basiert auf 160 Trocknungszyklen für das Standard-Baumwollprogramm bei Voll- und Teilbeladung sowie dem Verbrauch der Betriebsarten mit geringer Leistungsaufnahme.

2) Für das Standard-Baumwollprogramm bei vollständiger Befüllung.

3) Türanschlag: l = links, r = rechts, w = wechselbar
Beispiel: l/w entspricht Anlieferungszustand Türanschlag links, Anschlag wechselbar.

4) Die angegebenen Abmessungen sind Mindestmasse für die Unterbaunische. Weitere Abmessungen sind den Prospekten zu entnehmen.

5) Angaben über Umschaltmöglichkeiten sind ggf. den Prospekten zu entnehmen.

Hinweis: Stand der Tabellenangaben 01/2020. Weiterentwicklungen vorbehalten.

RefreshButler

Die nachstehende standardisierte Warendeklaration entspricht den vom FEA FACHVERBAND ELEKTROAPPARATE FÜR HAUSHALT UND GEWERBE SCHWEIZ in Zusammenarbeit mit Konsumentenorganisationen herausgegebenen Richtlinien. Die Warendeklaration basiert auf den Normen der IEC INTERNATIONAL ELECTROTECHNICAL COMMISSION (Fachkommission TC 59).

Firmen- oder Markenname		**V-ZUG AG**
Geräteart		Textilpflegesystem mit Wärmepumpe
Verkaufsbezeichnung bei V-ZUG		REFRESH-BUTLER V6000
Modellname/-kennzeichen		14003
Abbildung	siehe Seite	80
Verbrauchsdaten		
Energieverbrauch		
Auffrischen [1) 2)]	kWh/min	0,87/80
Auffrischen + Entknittern [3) 2)]	kWh/min	1,05/115
Hygienisieren [2) 4)]	kWh/min	1,30/165
Trocknen bei 60 % Restfeuchte [5)]		
Energieverbrauch total	kWh/min	1,25/136
Energieverbrauch pro kg	kWh/kg	0,25
Gebrauchseigenschaften		
Nennfüllmenge	max. kg	5
Bauform		
Freistehend		●
Einbau in Schranksystem		●
Türanschlag		links
Abmessungen		
Höhe	cm	196
Breite	cm	77,5
Tiefe	cm	57
Tiefe bei geöffneter Tür	cm	1220
Leergewicht	**kg**	170
System und Ausstattung		
Wärmepumpe-Kondensationssystem		●
Bedienung		Touchbedienung
Sprachen		4
Anzeige der Programmdauer		●
Innenbeleuchtung		LED
Startaufschub	bis h	24
Zeitliches Auffrischen		●
Zeitliches Trocknen		●
Frischwassertank		●
Kondensatablauftank		●
Geräuschemission [6)]	dB(A)	52
Geräuschemission [6)] Bedampfphase	dB(A)	38
Photokatalyse		●
Elektrischer Anschluss		
Spannung	V	230~
Frequenz	Hz	50
Anschlusswerte	kW	1,2
Absicherung	A	10
Netzkabel	m	2,5
Sicherheit und Service		
Entspricht den schweizerischen Sicherheitsbestimmungen		Ⓢ Electrosuisse-geprüft
Herkunftsland		CH
Garantie		2 Jahre
Service durch		V-ZUG AG
Name und Adresse des Anbieters		V-ZUG AG, Industriestrasse 66, 6302 Zug

Erläuterungen

● Vorhanden bzw. ja.
– Nicht vorhanden bzw. nein.
1) Programm Auffrischen, Werkeinstellung, Beladung 1kg.
2) Mittlerer Energieverbrauch pro Programm.
3) Programm Auffrischen + Entknittern, Werkeinstellung, Beladung 1kg.
4) Programm Hygienisieren, Werkeinstellung, Beladung 1kg.
5) Werte ermittelt nach Norm EN 61121:2005, Programm Trocknen, Vollbeladung, normal trocken-ohne schonend, 5 kg IEC.
6) Programm Auffrischen, Werkeinstellung.

Kassiersysteme

Die nachstehende standardisierte Warendeklaration entspricht den vom FEA FACHVERBAND ELEKTROAPPARATE FÜR HAUSHALT UND GEWERBE SCHWEIZ in Zusammenarbeit mit Konsumentenorganisationen herausgegebenen Richtlinien. Die Warendeklaration basiert auf den Normen der IEC INTERNATIONAL ELECTROTECHNICAL COMMISSION (Fachkommission TC 59).

Firmen- oder Markenname		**V-ZUG AG**					
Geräteart		Kartensystem		Münzen/Jetons		Digitales Bezahlsystem	
		Doppelgerät	Einzelgerät	Doppelgerät	Einzelgerät	Display	Satellit
Typ- bzw. Verkaufsbezeichnung		**Card-System CS**	**Card-System CS**	**Coin-System COS**	**Coin-System COS**	**Pad 3**	**Sat 2**
Modellname/-kennzeichen		82A	81A	246	245	13001	13002
Abbildung		89	89	89	89	85	85
Bauform		Wandmontage	Wandmontage	Wandmontage	Wandmontage	Wandmontage	Wandmontage
Abmessungen							
Höhe	cm	22,5	22,5	32	32	155	165-186
Breite	cm	25,5	25,5	17	17	210	38
Tiefe	cm	10,5	10,5	17	17	80	73
Leergewicht	**kg**	2,8	2,6	5,0	4,8	0,9	0,5
Ausstattung							
Münzenarten	Anz.	–	–	10	10	–	–
RFID-Karte (berührungslos)		●	●	–	–	–	–
Anschlusskabel	m	je 1	1	je 1	1	2	–
Installationsset (Schrauben, Dübel)		●	●	●	●	●	●
Installationskarte (Test-Card)		●	●	–	–	–	–
Abbildung	**siehe Seite**	83	83	83	83		
Elektrischer Anschluss							
Spannung	V	400 3N~ / 230~	400 3N~ / 230~	400 3N~ / 230~	400 3N~ / 230~	230~	400 3N~
Anschlusswerte	W	9	6	12	10	7	6
Absicherung	A	16	16	16	16	16	16
Sicherheit und Service							
Entspricht den schweizerischen Sicherheitsbestimmungen		Ⓔ Electrosuisse-geprüft				CE	
Herkunftsland		CH				CH	
Garantie: Dauer, Umfang		2 Jahre Vollgarantie					
Service durch		V-ZUG AG					
Name und Adresse des Anbieters		V-ZUG AG, Industriestrasse 66, 6302 Zug					

Erläuterungen
- ● Vorhanden bzw. ja.
- – Nicht vorhanden bzw. nein.

Hinweis: Stand der Tabellenangaben 01/2021. Weiterentwicklungen vorbehalten. Bei ausgestellten Geräten gibt die Energieetikette Auskunft über die aktuellen Daten. Allen Geräten von V-ZUG ist die Bedienungs- und Installationsanleitung in Deutsch, Französisch und Italienisch beigelegt.

gedruckt in der schweiz

MIX
Papier aus verantwortungsvollen Quellen
FSC® C009751
www.fsc.org

Gedruckt im November 2020

Preise

Unverbindlich empfohlene Verkaufspreise

Im Zuge der marktgerechten Positionierung unseres neuen Sortiments haben wir auch die Listenpreise des restlichen Gerätesortiments um 40% abgesenkt (Ausnahme: 25% Reduktion beim High-End-Portfolio). Mit dieser Angleichung an marktübliche Preissysteme gewähren unsere unverbindlich empfohlenen Preise nun eine verbesserte, produktwertorientierte Preisorientierung. Diese Anpassung vereinfacht auch unseren Vertriebspartnern die Handhabung der Preise.

Preisabbildung

Alle Preise in Schweizer Franken (CHF) inkl. Mehrwertsteuer (MWST). Die angegebenen Preise sind unverbindliche Preisempfehlungen (UVP).

Alle Preise verstehen sich exkl. obligatorischer vorgezogener Recyclinggebühr (vRG). Modell- und Preisänderungen vorbehalten. Die offiziellen vRG-Tarife 2021 finden Sie in der untenstehenden Tabelle.

Gewichtskategorie	Gerätebereich	vRG inkl.	vRG exkl.
Haushaltsgrossgeräte (ohne Kühlen, Gefrieren und Geräte mit Wärmepumpe)			
< 5 kg	Kassiersysteme	**0.60**	0.56
≥ 5–15 kg	Wok, Kochfelder, Dunstabzüge leicht, Teppan Yaki	**2.49**	2.31
> 15–25 kg	Mikrowellengeräte, Wärmeschubladen, Dunstabzüge mittel, Coffee-Center	**5.99**	5.56
> 25–70 kg	AdorinaWaschen V200, AdoraWaschen V2000/V4000, Herde, Backöfen, Steamer, Geschirrspüler, Dunstabzüge schwer, Miwell-Combi XSL, Fusion	**10.77**	10.–
> 70–250 kg	AdorinaWaschen V400/V600, Waschmaschine Unimatic, Dunstabzüge sehr schwer	**19.95**	18.52
Kühl- und Gefriergeräte, Geräte mit Wärmepumpe, Textilpflegesystem			
> 25–100 kg	Kühlschränke, WineCooler, AdoraWaschen V6000/Wäschetrockner/Geschirrspüler mit Wärmepumpe	**28.–**	26.–
> 100–250 kg	FoodCenter, RefreshButler, Supreme	**49.87**	46.30

Rechauds, Schaltkästen und Kochplattensätze sind nicht gebührenpflichtig.

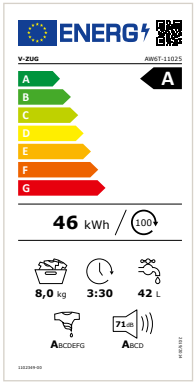

Energieeffizienz auf einen Blick
Mit Hilfe der Etikette kann der Energieverbrauch direkt am Gerät abgelesen werden. Unsere Geräte befinden sich in den besten Energieeffizienzklassen.

compareco.ch
Wir setzen uns als aktives Mitglied im Fachverband Elektroapparate (FEA) für Haushalt und Gewerbe Schweiz herstellerübergreifend für ökologische Geräte ein und unterstützen aktiv die Vergleichsplattform compareco.ch

Vergleichen Sie jetzt Haushaltsgeräte auf **compareco.ch**

Unsere Anwendungen im Überblick

Adorina Waschmaschinen

Wäschebeladung
Beladung bis 7 kg Wäsche.

Wäschebeladung
Beladung bis 8 kg Wäsche.

Waschtemperatur
Temperaturen für jede Textilart.

Schleuderdrehzahl
Einstellbar von 800 bis 1200 Umdrehungen pro Minute.

Schleuderdrehzahl
Einstellbar von 600 bis 1400 Umdrehungen pro Minute.

Schleuderdrehzahl
Einstellbar von 600 bis 1600 Umdrehungen pro Minute.

Sprint
Schnellprogramm für leicht verschmutzte Wäsche.

Wolle
Schonendes Waschen von Wolle und empfindlichen Textilien.

Handwäsche
Sehr schonendes Waschen von Handpflegetextilien.

Schonend
Erhöhter Wasserstand, Reduktion von Waschbewegung und Schleuderzahl.

Vorwaschen
Zusatzfunktion für stark verschmutzte Wäsche.

Startaufschub
Automatischer, verzögerter Programmstart bis zu 24 h.

AquaPlus
Reduktion von möglichen Hautreizungen durch einen zusätzlichen Spülgang.

Bügelleicht
Zusatzfunktion reduziert Knitterbildung beim Waschen.

Adorina Wärmepumpentrockner

Wäschebeladung
Beladung bis 7 kg Wäsche.

Wäschebeladung
Beladung bis 8 kg Wäsche.

Stark trocken
Für dicke, mehrlagige Textilien, schranktrocken getrocknet.

Normal trocken
Programm für gleichartige, schranktrockene Wäsche (T-Shirts, Unterwäsche).

Bügelfeucht
Programm für restfeuchte Wäsche zur Nachbehandlung mit dem Bügeleisen.

Zeitliches Trocknen
Wäsche wird entsprechend der gewählten Dauer getrocknet.

Favorit
Ein Programm sowie eine Zusatzfunktion speichern.

Wolle
Schonende Trocknung von Wolle bei niedrigen Temperaturen.

Startaufschub
Automatischer, verzögerter Programmstart bis 24 h.

Knitterschutz
Automatisches Reversieren nach Programmende.

Lüften
Programm zum Auffrischen von trockenen Textilien ohne Heissluft.

Schonend
Zusatzfunkton zum Trocknen von Mischgewebe.

SilentPlus
Zusatzfunktion für noch leiseren Betrieb.

Sprint
Zusatzfunktion zum schnellsten Trocknen.

RefreshButler

Auffrischen
Neutralisiert Gerüche und frischt die Kleidung auf.

Hygienisieren
Bis zu 99.99 % der Keime und Bakterien werden eliminiert.

Trocknen
Trocknen von bis zu 5 kg Wäsche ohne physische Bewegung.

Startaufschub
Automatischer, verzögerter Programmstart bis 24 h.

Extraprogramme
Zusätzliche Auswahl von Programmoptionen.

Unsere Anwendungen im Überblick

Adora/Unimatic Waschmaschinen

Wäschebeladung
Beladung bis 7 kg Wäsche.

Wäschebeladung
Beladung bis 8 kg Wäsche.

Waschtemperatur
Temperaturen für jede Textilart.

Schleuderdrehzahl
Einstellbar von 400 bis 1400 Umdrehungen pro Minute.

Schleuderdrehzahl
Einstellbar von 400 bis 1600 Umdrehungen pro Minute.

Buntwäsche 20 °C
Energiesparendes Programm für leicht verschmutzte Textilien.

Sprint
Schnelles Wasch-Zusatzprogramm.

Wolle
Schonendes Waschen von Wolle und empfindlichen Textilien.

Handwäsche
Sehr schonendes Waschen von Handpflegetextilien.

WetClean
Grösstmögliche Textilschonung waschbarer Textilien.

Favoriten
Eigene Favoriten speichern und Schnellstart.

Textilprogramme
Programmauswahl für verschiedene Textilarten.

Verschmutzungsgrad
Auswahl von leicht verschmutzt bis Milbenstopp.

Schonend
Erhöhter Wasserstand, Reduktion von Waschbewegung und Schleuderzahl.

Vorwaschen
Zusatzfunktion für stark verschmutzte Wäsche.

Dampfglätten
Reduktion von Knitterbildung durch Dampf. Bügelfeucht bei Entnahme.

DampfglättenPlus
Verlängertes Dampfglätten – ideal für Leinenstoff.

Extraprogramme
Zusätzliche Auswahl von Programmoptionen.

Startaufschub
Automatischer, verzögerter Programmstart bis zu 24 h.

OptiTime
Intelligente, zeitausnutzende Startaufschubfunktion.

AquaPlus
Reduktion von möglichen Hautreizungen durch zusätzliches Spülen.

Trübungssensor
Reduktion des Wasserverbrauchs durch Messung des Verschmutzungsgrads der Waschflotte.

Eco
Zusatzprogramm für energieschonendes Waschen.

EcoManagement
Statistik und Prognose des Wasser- und Energieverbrauchs.

Trommelbeleuchtung
Farbechte Innenbeleuchtung der Trommel.

OptiDos
Automatische Dosierung von Flüssigwaschmittel und/oder Weichspüler.

Gerätehygiene
Hinweis und Programm zur Reinigung des Geräts.

Imprägnieren
Extraprogramm zum schonenden Imprägnieren.

V-ZUG-Home
Gerät ist mit WLAN vernetzbar.

Adora/Unimatic Wärmepumpentrockner

Wäschebeladung
Beladung bis 7 kg Wäsche.

Wäschebeladung
Beladung bis 8 kg Wäsche.

Stark trocken
Für dicke, mehrlagige Textilien, schranktrocken getrocknet.

Normal trocken
Programm für gleichartige, schranktrockene Wäsche (T-Shirts, Unterwäsche).

Bügelfeucht
Programm für restfeuchte Wäsche zur Nachbehandlung mit dem Bügeleisen.

Mangelfeucht
Automatikprogramm zur Nachbehandlung in Wäschemangel (Tischwäsche).

Zeitliches Trocknen
Wäsche wird entsprechend der gewählten Dauer getrocknet.

Favoriten
Eigene Favoriten speichern und Schnellstart.

Textilprogramme
Programmauswahl für verschiedene Textilarten.

Wolle
Schonende Trocknung von Wolle bei niedrigen Temperaturen.

Standardprogramm Entknittern
Reduziert Knitter bei feuchten Textilien.

Startaufschub
Automatischer, verzögerter Programmstart bis zu 24 h.

ReversierenPlus
Für gleichmässiges Trocknen und Verringerung von Wäscheknäueln (Bettwäsche).

Knitterschutz
Automatisches Reversieren nach Programmende zur Auflockerung.

Lüften
Programm zum Auffrischen trockener Textilien ohne Heissluft.

Schonend
Zusatzfunktion zum Trocknen von Mischgewebe.

Extraschonend
Zusatzfunktion zum Trocknen von feinen Textilien bei reduzierter Temperatur.

SilentPlus
Zusatzfunktion für noch leiseren Betrieb.

Sprint
Zusatzfunktion zum schnellsten Trocknen.

Eco
Zusatzprogramm für energieschonendes Trocknen.

EcoManagement
Statistik und Prognose des Energieverbrauchs.

Trommelbeleuchtung
Farbechte Innenbeleuchtung der Trommel.

Korbprogramm
Programm zum Trocknen von sauberen Stoffen und Turnschuhen im Korb.

Extraprogramme
Zusätzliche Auswahl von Programmoptionen.

Raumluft-Wäschetrocknung
Betriebsart für Wäschetrocknung an der Leine und Trocknen von Räumen.

Feuchteregelungsprogramm
Automatische Regelung der Raumfeuchtigkeit im Verlaufe von max. 7 Tagen.

V-ZUG-Home
Gerät ist mit WLAN vernetzbar.

Kontakte in Zug

Wir freuen uns auf Ihre Kontaktaufnahme.

V-ZUG AG
Industriestrasse 66
6302 Zug
Tel. 058 767 67 67
Fax 058 767 61 67
info@vzug.com

Verkauf
Tel. 058 767 80 01
Fax 058 767 61 61
kundenbestellung@vzug.com

Service
Tel. 0800 850 850 (kostenlos)
info@vzug.com

Ersatzteile
Tel. 058 767 67 84 (de)
058 767 67 70 (fr)
058 767 67 71 (it)
Fax 058 767 96 62
ersatzteildienst@vzug.com

ZUGORAMA Ausstellungs- und Beratungscenter

Um Sie optimal beraten zu können, bitten wir um eine Terminvereinbarung.
Die Öffnungszeiten finden Sie unter vzug.com/zugorama

4052 Basel
Münchensteinerstrasse 43
Tel. 058 767 38 00
Fax 058 767 38 09
basel@vzug.com

1023 Crissier
Chemin des Lentillières 24
Tel. 058 767 38 60
Fax 058 767 38 69
crissier@vzug.com

6302 Zug
Baarerstrasse 124
Tel. 058 767 67 65
Fax 058 767 61 65
zugorama@vzug.com

6500 Bellinzona
Viale Portone 3
Tel. 058 767 38 20
Fax 058 767 38 29
bellinzona@vzug.com

1216 Genf Cointrin
Avenue Louis-Casaï 79
Tel. 058 767 38 80
Fax 058 767 38 89
genf@vzug.com

8005 Zürich
Pfingstweidstrasse 106
Tel. 058 767 39 20
Fax 058 767 39 29
zuerich@vzug.com

2504 Biel
Grenchenstrasse 5
Tel. 058 767 38 30
Fax 058 767 38 39
biel@vzug.com

3075 Rüfenacht b. Bern
Worbstrasse 87
Tel. 058 767 38 90
Fax 058 767 38 99
bern@vzug.com

7000 Chur
Kasernenstrasse 90
Tel. 058 767 38 50
Fax 058 767 38 59
chur@vzug.com

9015 St. Gallen-Winkeln
Breitfeldstrasse 8
Tel. 058 767 39 10
Fax 058 767 39 19
st.gallen@vzug.com

Folgen Sie uns!

facebook.com/vzugchde
instagram.com/vzug
instagram.com/lifestylebyvzug